Edizione 01/2024 | Validità dal 1 Marzo al 31 Maggio

VolantOBO

Scopri la qualità Made in Germany a prezzi eccezionali

OBO BETTERMANN

Protezione Totale

4

Il sistema integrato OBO Bettermann: garanzia di protezione per ogni edificio

4 Protezioni da sovratensioni

Ampio range di limitatori in risposta alla normativa **CEI 64-8**

1 Protezioni dai fulmini

Sistemi di captazione isolati e non

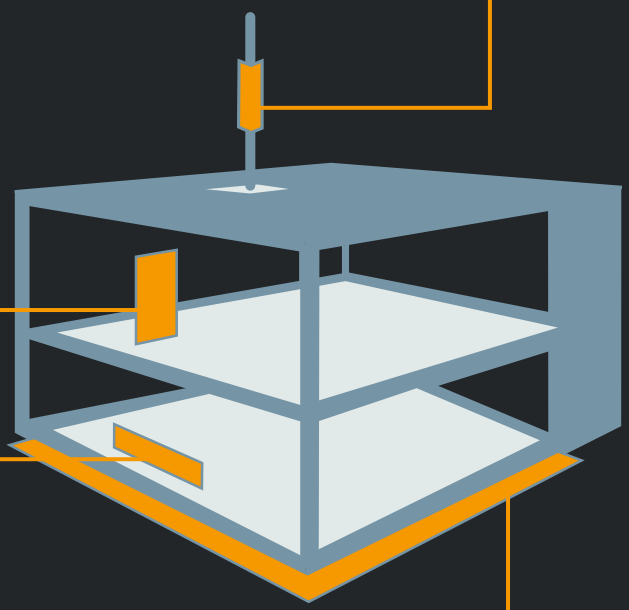

3 Collegamenti equipotenziali

Una linea di prodotti adatta alle diverse esigenze di installazione

2 Messa a terra

Ampia gamma di soluzioni secondo normativa vigente

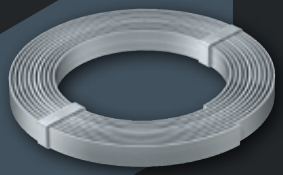

Scopri la protezione completa OBO

Connessioni equipotenziali per uso interno

Le piastre equipotenziali, i collari e le fascette permettono di soddisfare le più diverse esigenze installative in accordo con la vigente normativa.

Testate secondo la norma CEI 64-8 e CEI EN 62305. Sono adatte per gli impianti di messa a terra funzionale e di protezione e possono essere utilizzate anche per impianti parafulmini (LPS).

1801 VDE

€ 19,10
prezzo installatore

codice: 5015650

Barra equipotenziale
Struttura modulare con connessioni in ottone: 7 conduttori flessibili fino a 16 mm², 2 conduttori flessibili fino a 70 mm², 1 piatto 30 x 3,5 mm

Conf. minima 1pz | prezzo unitario

927 1

€ 3,36
prezzo installatore

codice: 5057515

Fascette di terra 927 3/8-1 1/2“ A2
Acciaio inox A2.
Per diametro tubo da 3/8 a 1 1/2 pollici. Max collegamento Ø 50mm

Confezione 10pz | prezzo unitario

927 2

€ 4,80
prezzo installatore

codice: 5057523

Fascette di terra 927 3/8-4“ A2
Acciaio inox A2.
Per diametro tubo da 3/8 a 4 pollici. Max collegamento Ø 50mm

Confezione 10pz | prezzo unitario

950 Z 3/4

€ 2,30
prezzo installatore

codice: 5050081

Collare di terra 950 3/4“ Zn
Zincatura galvanica.
Per diametro tubo 3/4 pollici. Cavo di collegamento 0 - 35 mm²

Confezione 10pz | prezzo unitario

950 Z 1 1/2

€ 2,85
prezzo installatore

codice: 5050154

Collare di terra 950 1 1/2“ Zn
Zincatura galvanica.
Per diametro tubo 1 1/2 pollici. Cavo di collegamento 0 - 35 mm²

Confezione 10pz | prezzo unitario

1809

€ 7,67
prezzo installatore

codice: 5015073

Barra equipotenziale
Struttura modulare con connessioni in ottone e base in plastica:
7 conduttori flessibili fino a 16 mm²
1 conduttore flessibile fino a 70 mm²
1 tondo Rd 8-10
1 piatto fino a FL30 o tondo Rd 8-10

Conf. minima 1pz | prezzo unitario

Guida alla scelta rapida SPD

In accordo secondo la Norma CEI 64-8 (Edizione 8ª)

Installazione

1 Quadro elettrico generale
A valle del contatore

Edifici senza LPS, linea alimentazione interrata

Conforme alla Norma CEI 64-8 Sezione 443 e 534

TN-S/TT T2
V20-3+NPE-280
€ **94,70** prezzo installatore

codice: **5095253**

+ Segnalazione (FS)
V20-3+NPE-280+FS

codice: **5095333**

TN-S/TT T2
V20-1+NPE-280
€ **47,36** prezzo installatore

codice: **5095251**

+ Segnalazione (FS)
V20-1+NPE-280+FS

codice: **5095331**

Edifici con impianto LPS classi III e IV

Alimentazione aerea (CEI 64-8 Sezione 443 e 534)

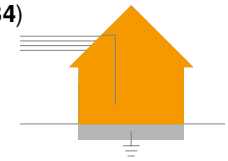

TN-S/TT T1 T2
V50-3+NPE-280

codice: **5093526**

+ Segnalazione (FS)
V50-3+NPE-280+FS

codice: **5093533**

TN-S/TT T1 T2
V50-1+NPE-280

codice: **5093522**

+ Segnalazione (FS)
V50-1+NPE-280+FS

codice: **5093531**

Edifici con impianto LPS classi I e II

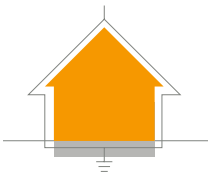

TT/TN-S T1 T2
MCF100-NAR-TT

codice: **5096985**

+ Segnalazione (FS)
MCF100-NAR-TT+FS

codice: **5096988**

TN-S/TT T1 T2
MCF100-3+NPE+FS

codice: **5096987**

TN-S/TT
MCF75-3+FS

codice: **5096981**

2 Quadro elettrico secondario
con distanza da QG > 10 m

T2

TN-S/TT
V20-3+NPE-280

codice: **5095253**

+ Segnalazione (FS)
V20-3+NPE-280+FS

codice: **5095333**

Alternativa

TN-S/TT
V20-1+NPE-280

codice: **5095251**

+ Segnalazione (FS)
V20-1+NPE-280+FS

codice: **5095331**

3 Protezione terminale
vicino all'utenza

FC-D T3
Protezione fine schuko

codice: **5092800**

VF230 AC/DC-20 T3
Guida DIN, serie o parallelo

codice: **5097916**

ÜSM-A T3
Versione compatta con segnalazione acustica

codice: **5092451**

€ **29,80**
prezzo installatore

ÜSM-20-230I1P+PE T2
Protezione LED, cancello, caldaia, Serie o parallelo IP20

codice: **5092431**

4 Altre applicazioni
Impianti PV, cablaggio PoE

V20-C 3-PH-1000 T2
Impianti PV con tensione stringa fino a 1000V DC

codice: **5094608**

€ **41,99**
prezzo installatore

V-PV-T2-1500 T2
Impianti PV con tensione stringa fino a 1500V DC

codice: **5094210**

ND-CAT6A/EA
SPD 8 fili, PoE, Cat 6A Classe EA 10 Gbit, 500 MHz

codice: **5081800**

ND-CAT6A/EA
SPD 8 fili, PoE, Cat 6 Classe E 1 Gbit, 250 MHz

codice: **5081802**

Scatole derivazione T-Box: praticità e affidal

HALOGEN FREE | UV Resistant | IP 66 | IK 07 T

Dime di montaggio
Grazie alle varie dime di montaggio disposte in maniera razionale si ottengono numerose possibilità di installazione.

Contrassegni di allineamento
Su tutti i lati della scatola di derivazione si trovano i contrassegni per il rispetto di un corretto allineamento.

Apertura per scarico condensa
Sulla base della scatola sono previste quattro aperture per lo scarico della condensa che, se necessario, possono essere utilizzate.

N. art.	Tipo	Dimensione	Prezzo unitario
2007223	T 40 OE	77x77x46 mm	1,11 €
2007239	T 60 OE	100x100x46 mm	2,30 €
2007255	T 100 OE	136x102x57 mm	4,24 €
2007271	T 160 OE	176x135x67 mm	5,43 €
2007287	T 250 OE	225x173x86 mm	7,65 €
2007303	T 350 OE	267x182x110 mm	21,62 €

bilità

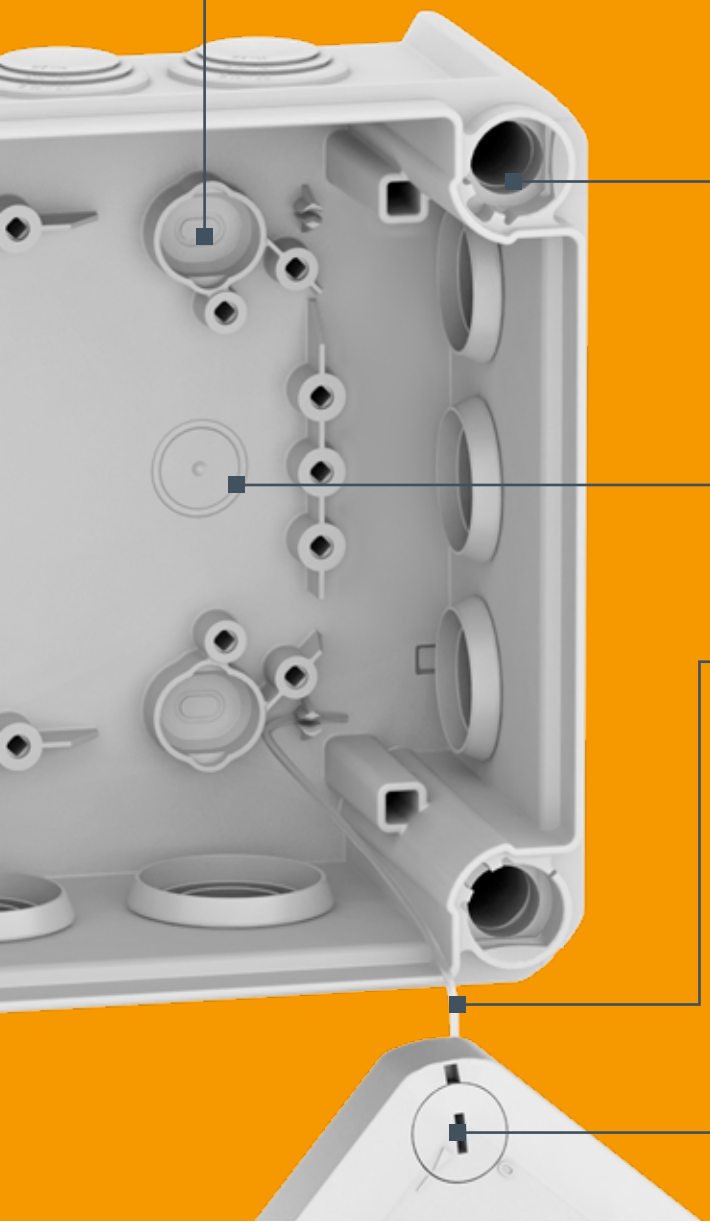

Tappi di chiusura a vite

Durante il fissaggio del coperchio alla base, i tappi di chiusura a vite assicurano una perfetta chiusura della scatola.

Canale di fissaggio angolare

Il canale di fissaggio angolare separa il fissaggio della scatola di derivazione dalla parte interna e garantisce una forte resistenza della scatola alla torsione. Le proprietà di resistenza all'impatto vengono determinate secondo DIN EN 50102 e classificate in base al codice IK definito.

Aperture sulla base

Le aperture rimovibili sulla base della scatola permettono l'ingresso di cavi dal fondo.

Protezione anti-caduta del coperchio

Il sistema anti-caduta assicura che il coperchio non possa essere perso o cadere: un vantaggio particolarmente utile in molteplici situazioni di lavoro.

Chiusure a 1/4 di giro e coperchio piombabile

Le chiusure con vite ad un quarto di giro permettono il fissaggio rapido e sicuro del coperchio. La scatola di derivazione può essere piombata a partire dalla versione T60.

N. art.	Tipo	Dimensione	Prezzo unitario
2007029	T 25	Ø 63x45 mm	0,93 €
2007045	T 40	77x77x46 mm	1,11 €
2007061	T 60	100x100x48 mm	2,30 €
2007077	T 100	136x102x57 mm	4,24 €
2007093	T 160	176x135x67 mm	5,43 €
2007109	T 250	225x173x86 mm	7,65 €
2007125	T 350	267x182x110 mm	21,62 €

Centralini SDB per la distribuzione elettrica. Flessibilità e durabilità.

HALOGEN FREE

IP 66

Una serie completa di centralini elettrici adatti per uso interno ed esterno. I materiali utilizzati (polistirene o policarbonato) li rendono particolarmente resistenti, adatti anche a luoghi pubblici o impiantistica industriale.

- Disponibili 4 diverse dimensioni (prodotto fornito vuoto): 3, 5, 9, 12 moduli
- Grado protezione IP66 e IK06
- Halogen-Free
- Fissaggio semplice e flessibile

Per maggiori informazioni: **www.obo.it**

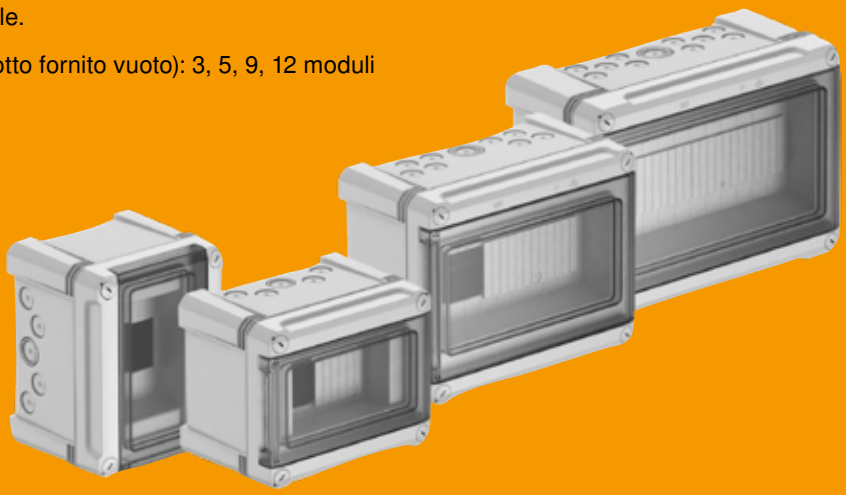

Centralini SDB

I centralini OBO Bettermann sono disponibili in quattro diversi formati, per garantire massima flessibilità d'installazione per ogni esigenza.

Disponibili su richiesta accessori per il collegamento tubo-centralino.

SDB 03L PC

codice: 2008860

Centralino max. 3 moduli, vuoto
Applicazione a parete per interni ed esterni, coperchio trasparente. IP66 e IK06.
Pre-tranci: 2xØ20 e 1xØ20/25.
Dim (BxPxH).: 150x190x125 mm

Conf. minima 1pz

SDB 05L PS

codice: 2008824

Centralino max. 5 moduli, vuoto
Applicazione a parete per interni ed esterni, coperchio trasparente. IP66 e IK06.
Pre-tranci: 4xØ20 e 1xØ20/25.
Dim (BxPxH).: 190x150x125 mm.

Conf. minima 1pz

SDB 09L PS

codice: 2008828

Centralino max. 9 moduli, vuoto
Applicazione a parete per interni ed esterni, coperchio trasparente. IP66 e IK06.
Pre-tranci: 8xØ20 e 1xØ20/25/32.
Dim (BxPxH).: 240x191x125 mm.

Conf. minima 1pz

SDB 12L PC

codice: 2008872

Centralino max. 12 moduli, vuoto
Applicazione a parete per interni ed esterni, coperchio trasparente. IP66 e IK06.
Pre-tranci: 10xØ20 e 1xØ20/25/32.
Dim (BxPxH).: 286x202x125 mm.

Conf. minima 1pz

3+1 OMAGGIO

PROMOZIONE IMPERDIBILE!
Acquistando 3 centralini (medesimo codice), il quarto è OMAGGIO!

Canali portacavi WDK:
una gamma completa adatta ad ogni installazione.

Adatti per installazioni in ambito industriale e residenziale. Il canale WDK OBO Bettermann è equipaggiabile con dispositivi elettrici con larghezze a partire da 60 mm. L'ampia varietà di accessori permette la personalizzazione a 360° della distribuzione elettrica.

- Certificato CEI EN 50085-2-1
- Base preforata
- Bianco RAL 9010
- Disponibile anche in versione Halogen-Free
- Materiale PVC
- Tagli precisi e torsione senza alterazione della struttura
- Montaggio semplice e veloce

Per maggiori informazioni: **www.obo.it**

Canale portacavi WDK

WDK10020RW

€ 0,86
prezzo installatore

codice: 6150764

Dimensione 10x20 mm
Confezione imballo 96m.
Lunghezza elemento singolo 2m

Conf. minima 96m | Prezzo per metro

WDK15030RW

€ 1,30
prezzo installatore

codice: 6191010

Dimensione 15x30 mm
Confezione imballo 32m.
Lunghezza elemento singolo 2m

Conf. minima 32m | Prezzo per metro

WDK40040RW

€ 2,83
prezzo installatore

codice: 6191126

Dimensione 40x40 mm
Confezione imballo 36m.
Lunghezza elemento singolo 2m

Conf. minima 36m | Prezzo per metro

WDK40060RW

€ 3,85
prezzo installatore

codice: 6191134

Dimensione 40x60 mm
Confezione imballo 32m.
Lunghezza elemento singolo 2m

Conf. minima 32m | Prezzo per metro

WDK60060RW

€ 5,47
prezzo installatore

codice: 6191193

Dimensione 60x60 mm
Confezione imballo 32m.
Lunghezza elemento singolo 2m

Conf. minima 32m | Prezzo per metro

WDK60090RW

€ 7,49
prezzo installatore

codice: 6191207

Dimensione 60x90 mm
Confezione imballo 24m.
Lunghezza elemento singolo 2m

Conf. minima 24m | Prezzo per metro

WDK60110RW

€ 8,12
prezzo installatore

codice: 6191215

Dimensione 60x110 mm
Confezione imballo 16m.
Lunghezza elemento singolo 2m

Conf. minima 16m | Prezzo per metro

WDK60130RW

€ 11,84
prezzo installatore

codice: 6191223

Dimensione 60x130 mm
Confezione imballo 16m.
Lunghezza elemento singolo 2m

Conf. minima 16m | Prezzo per metro

Canale battiscopa

N. art.	Tipo	Dimensione	Materiale	Conf. minima	Prezzo mt.
6132193	SL 2050 rws	20x50x2000 mm	PVC	42m	4,16 €
6132267	SL 2070 rws	20x70x2000 mm	PVC	28m	5,28 €
6132274	SL 20110 rws	20x110x2000 mm	PVC	18m	9,47 €

Staffe reggicavo: la nuova gamma.

Semplicemente perfette. Innovazioni per un'installazione migliorata:
le nuove staffe reggicavo hanno maggiore tenuta, sono più semplici da montare ed offrono un fissaggio stabile e sicuro.

- Ampia gamma di finiture (acciaio zincato a caldo, inox AISI 304 e AISI 316, alluminio)
- Range di fissaggio adattabile ad ogni esigenza
- Testato per sistemi a mantenimento funzionale secondo DIN 4102 parte 12 (Resistenza al fuoco dei sistemi di cablaggio elettrico necessari per mantenere l'integrità del circuito), classe di riferimento da E30 a E90

Per maggiori informazioni: **www.obo.it**

Scopri le nuove staffe reggicavo!

Profilati di sospensione e fissaggio

I sistemi di profilati OBO Bettermann sono realizzati in acciaio nelle diverse finiture: zincato Sendzimir, zincato a caldo per immersione dopo lavorazione, acciao inox.

Ogni serie è dotata dei relativi accessori, facilmente individuabili nelle sezioni dedicate del catalogo.

MS4121P3000FT

€ 9,41
prezzo installatore

codice: 1122924

Profilato 41x21mm FT
Acciaio zincato a caldo, lunghezza 3m, spessore 2mm, forato, asola 22mm

Conf. minima 3 m | prezzo per metro

MS4121P3000FS

€ 7,20
prezzo installatore

codice: 1122920

Profilato 41x21mm FS
Acciaio Sendzimir, lunghezza 3m, spessore 2mm, forato, asola 22mm

Conf. minima 3 m | prezzo per metro

MSL4141P3000FT

€ 11,65
prezzo installatore

codice: 1122964

Profilato 41x41mm FT
Acciaio zincato a caldo, lunghezza 3m, spessore 2mm, forato, asola 22mm

Conf. minima 3 m | prezzo per metro

MSL4141PP3000FS

€ 10,24
prezzo installatore

codice: 1123010

Profilato 41x41mm FS
Acciaio Sendzimir, lunghezza 3m, spessore 2mm, forato su 3 lati, asola 22mm

Conf. minima 3 m | prezzo per metro

MSL4141PP3000FT

€ 11,65
prezzo installatore

codice: 1123003

Profilato 41x41mm FT
Acciaio zincato a caldo, lunghezza 3m, spessore 2mm, forato su 3 lati, asola 22mm

Conf. minima 3 m | prezzo per metro

MSL4141P3000FS

€ 10,24
prezzo installatore

codice: 1122972

Profilato 41x41mm FS
Acciaio Sendzimir, lunghezza 3m, spessore 2mm, forato, asola 22mm

Conf. minima 3 m | prezzo per metro

Sistemi di fissaggio OBO Bettermann: la scelta dei professionisti per le installazioni a regola d'arte.

- Materiale di alta qualità
- Plastica Halogen-Free
- Fissaggi plastici accoppiabili
- Collari 733 adatti anche per impianti a mantenimento funzionale (sicurezza)
- Sistemi di fissaggio adatti alle diverse tipologie di installazione
- Flessibilità e fissaggio sicuro di cavi e tubi a parete, a pavimento e a soffitto

Per maggiori informazioni: **www.obo.it**

Fissatubo plastici e metallici

2955 M20
€ 0,09 prezzo installatore

codice: 2149010

Gaffetta Quick
M20, accoppiabile, filetto M6, Halogen-Free

Confezione 100pz
Prezzo unitario

2955 M25
€ 0,13 prezzo installatore

codice: 2149016

Gaffetta Quick
M25, accoppiabile, filetto M6, Halogen-Free

Confezione 100pz
Prezzo unitario

2955 M32
€ 0,20 prezzo installatore

codice: 2149022

Gaffetta Quick
M25, accoppiabile, filetto M6, Halogen-Free

Confezione 550pz
Prezzo unitario

2037 12-20 LGR
€ 0,23 prezzo installatore

codice: 2250209

Gaffetta ad incastro
12-20mm, accoppiabile, foro di fissaggio, Halogen-Free

Confezione 50pz
Prezzo unitario

2037 16-24 LGR
€ 0,35 prezzo installatore

codice: 2250241

Gaffetta ad incastro
16-24mm, accoppiabile, foro di fissaggio, Halogen-Free

Confezione 50pz
Prezzo unitario

2037 18-30 LGR
€ 0,45 prezzo installatore

codice: 2250306

Gaffetta ad incastro
18-30mm, accoppiabile, foro di fissaggio, Halogen-Free

Confezione 25pz
Prezzo unitario

2037 27-43 LGR
€ 0,63 prezzo installatore

codice: 2250438

Gaffetta ad incastro
27-43mm, accoppiabile, foro di fissaggio, Halogen-Free

Confezione 25pz
Prezzo unitario

CTC 7,5x180 LGR
€ 0,31 prezzo installatore

codice: 2332790

Fascetta fermacavi
Lunghezza 180mm, Ø max fascio 32mm
Halogen-Free

Confezione 100pz
Prezzo unitario

CTC 7,5x280 LGR
€ 0,59 prezzo installatore

codice: 2332794

Fascetta fermacavi
Lunghezza 280mm, Ø max fascio 63mm

Confezione 100pz
Prezzo unitario

ASL 733 20 G
€ 0,67 prezzo installatore

codice: 1362764

Collare di fissaggio
Acciaio zincato G, base piatta, 17-20mm, E30-90

Confezione 25pz
Prezzo unitario

ASL 733 25 G
€ 0,75 prezzo installatore

codice: 1362768

Collare di fissaggio
Acciaio zincato G, base piatta, 20-25mm, E30-90

Confezione 25pz
Prezzo unitario

ASL 733 36 G
€ 0,81 prezzo installatore

codice: 1362776

Collare di fissaggio
Acciaio zincato G, base piatta, 30-36mm, E30-90

Confezione 20pz
Prezzo unitario

Morsetti universali

N. art.	Tipo	N. Poli	Sez. nominale	Confezione	Prezzo unitario
2054422	61 HSK42	2	0,20 - 4,00 mm²	100 pz	0,22 €
2054423	61 HSK43	3	0,20 - 4,00 mm²	75 pz	0,27 €
2054425	61 HSK45	5	0,20 - 4,00 mm²	45 pz	0,40 €

Follow us ...

www.obo.global

OBO Bettermann S.r.l.
Via Ferrero, 16
10098 Rivoli (TO)

Servizio clienti Italia
Tel.: +39 011 9548811
info@obo.it

www.obo.it

© OBO Bettermann Order no. 9132016 • 03/2024 IT

Building Connections

OBO BETTERMANN