Scheda tecnica

Morsetto di fissaggio per funi A4

Codice articolo: 1404184

Tendifilo per fune 4-9mm 14-18mm. Con vite V4A M4x14.

CE

A4	Acciaio legato, INOX 1.4571
2B	non trattato, ulteriore trattamento

Dati anagrafici

Codice articolo	1404184
Tipo	1020 14-18 A4
Sigla 1	Clip tensionamento
Sigla 2	per cavo 4-9 mm
Produttore	OBO
Dimensione	14-18mm
Materiale	Acciaio legato, INOX 1.4571
Super- ficie Norma per superfici	non trattato, ulteriore trattamento
Unità VK più piccola	50
Unità	Pezzo
Peso	1,65 kg
Unità di peso	kg/100 Pz.
Impronta CO (GWP) dalla culla al cancello	0,0941 kg COe / 1 Pezzo

Scheda tecnica

Morsetto di fissaggio per funi A4

Codice articolo: 1404184

Misure

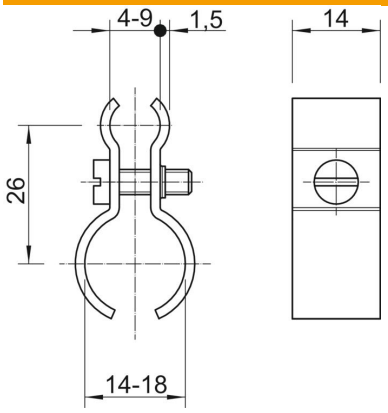

Dimensione A	26 mm

Dati tecnici

Numero dei cavi/tubi	1
Versione	non isolata
Vite	M4x14