Scheda tecnica

Adattatore PG-M

Codice articolo: 2031468

Adattatore di un foro filettato PG su un foro filettato metrico.

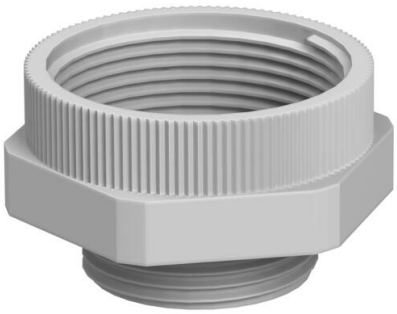

PA Poliammide

Dati anagrafici

Codice articolo	2031468
Sigla 1	Espansore
Sigla 2	PG - M
Produttore	OBO
Dimensione	PG13,5-M20
Colore	grigio chiaro; RAL 7035
Materiale	Poliammide
Unità VK più piccola	20
Unità	Pezzo
Peso	0,416 kg
Unità di peso	kg/100 Pz.
Impronta CO (GWP) dalla culla al cancello	0,0197 kg COe / 1 Pezzo

Scheda tecnica

Adattatore PG-M

Codice articolo: 2031468

Misure

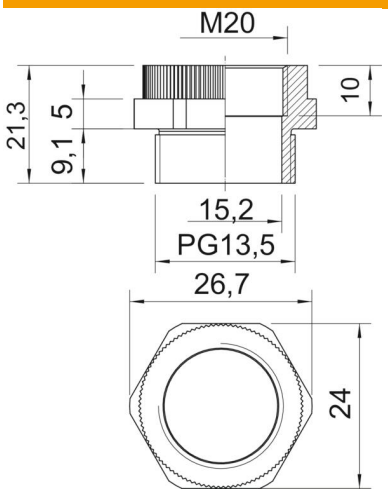

Dimensione D	15,2 mm
Dimensione e	26,7 mm
Dimensione L	21,3 mm
Dimensione L1	9,1 mm
Dimensione L2	5 mm
Dimensione L3	10 mm

Dati tecnici

antiesplosione	no
Tipo filettatura esterna	Pg
Tipo filettatura interna	metrica
Misura filettatura metrica interna	20
Misura filettatura PG esterna	13,5
Apertura chiave	24
nichelato	no