Scheda tecnica

Adattatore PG-M

Codice articolo: 2031469

Adattatore di un foro filettato PG su un foro filettato metrico.

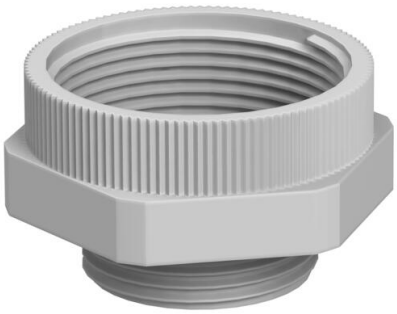

PA Poliammide

Dati anagrafici

Codice articolo	2031469
Sigla 1	Espansore
Sigla 2	PG - M
Produttore	OBO
Dimensione	PG16-M20
Colore	grigio chiaro; RAL 7035
Materiale	Poliammide
Unità VK più piccola	20
Unità	Pezzo
Peso	0,63 kg
Unità di peso	kg/100 Pz.
Impronta CO (GWP) dalla culla al cancello	0,0285 kg COe / 1 Pezzo

Scheda tecnica

Adattatore PG-M

Codice articolo: 2031469

Misure

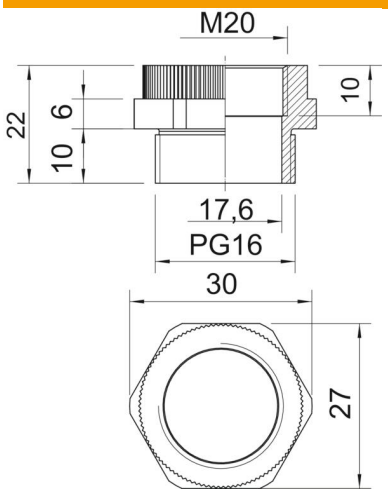

Dimensione D	17,6 mm
Dimensione e	30 mm
Dimensione L	22 mm
Dimensione L1	10 mm
Dimensione L2	6 mm
Dimensione L3	10 mm

Dati tecnici

antiesplosione	no
Tipo filettatura esterna	Pg
Tipo filettatura interna	metrica
Misura filettatura metrica interna	20
Misura filettatura PG esterna	16
Apertura chiave	27
nichelato	no