Scheda tecnica

Guarnizione di pressione, filettatura PG

Codice articolo: 2027151

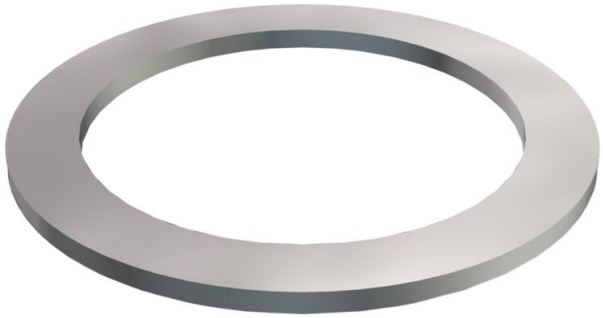

Guarnizione di pressione,, adatto per pressacavi in plastica e ottone secondo DIN 46320.

Pg

St Acciaio

GTP zincato galvanicamente, passivato trasparente

Dati anagrafici

Codice articolo	2027151
Sigla 1	Anello di pressione
Produttore	OBO
Dimensione	PG16
Materiale	Acciaio
Super- ficie Norma per superfici	zincato galvanicamente, passivato trasparente
Unità VK più piccola	100
Unità	Pezzo
Peso	0,076 kg
Unità di peso	kg/100 Pz.
Impronta CO (GWP) dalla culla al cancello	1,8294 kg COe / 1 Pezzo

Misure

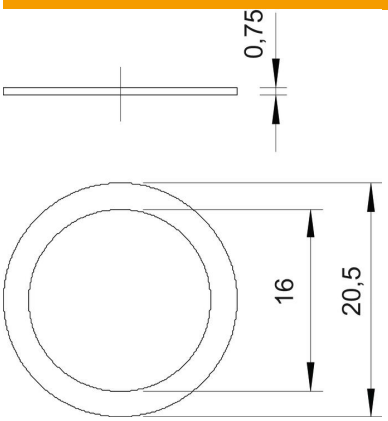

Dimensione D1	20,5 mm
Dimensione D2	16 mm

Scheda tecnica

Guarnizione di pressione, filettatura PG

Codice articolo: 2027151

Dati tecnici

Versione	altro
Adatto per filettatura PG	16
Diametro interno	16 mm