Scheda tecnica

Guarnizione di pressione, filettatura PG

Codice articolo: 2027216

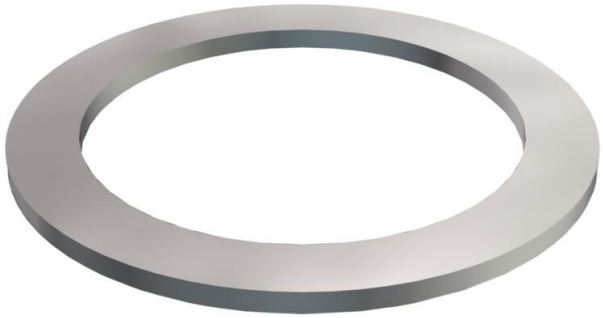

Guarnizione di pressione,, adatto per pressacavi in plastica e ottone secondo DIN 46320.

Pg

St Acciaio

GTP zincato galvanicamente, passivato trasparente

Dati anagrafici

Codice articolo	2027216
Sigla 1	Anello di pressione
Produttore	OBO
Dimensione	PG21
Materiale	Acciaio
Super- ficie Norma per superfici	zincato galvanicamente, passivato trasparente
Unità VK più piccola	50
Unità	Pezzo
Peso	0,097 kg
Unità di peso	kg/100 Pz.
Impronta CO (GWP) dalla culla al cancello	1,8321 kg COe / 1 Pezzo

Misure

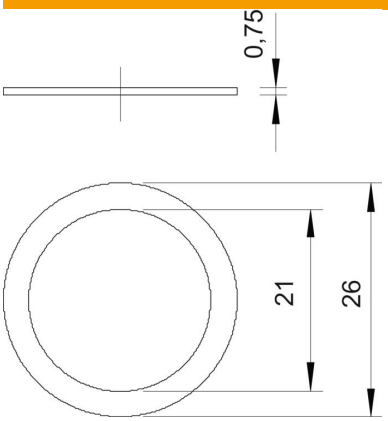

Dimensione D1	26 mm
Dimensione D2	21 mm

Scheda tecnica

Guarnizione di pressione, filettatura PG

Codice articolo: 2027216

Dati tecnici

Versione	altro
Adatto per filettatura PG	21
Diametro interno	21 mm