Scheda tecnica

Guarnizione di pressione, filettatura PG

Codice articolo: 2027070

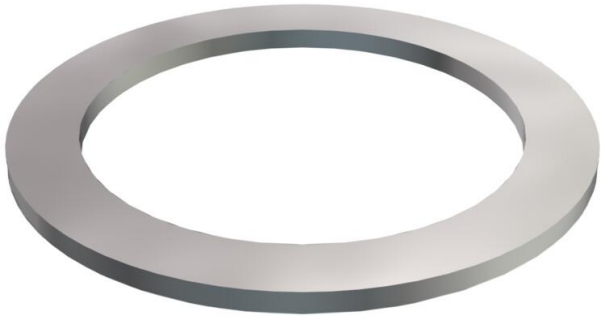

Guarnizione di pressione,, adatto per pressacavi in plastica e ottone secondo DIN 46320.

Pg

St Acciaio

GTP zincato galvanicamente, passivato trasparente

Dati anagrafici

Codice articolo	2027070
Sigla 1	Anello di pressione
Produttore	OBO
Dimensione	PG7
Materiale	Acciaio
Super- ficie Norma per superfici	zincato galvanicamente, passivato trasparente
Unità VK più piccola	100
Unità	Pezzo
Peso	0,025 kg
Unità di peso	kg/100 Pz.
Impronta CO (GWP) dalla culla al cancello	1,8268 kg COe / 1 Pezzo

Misure

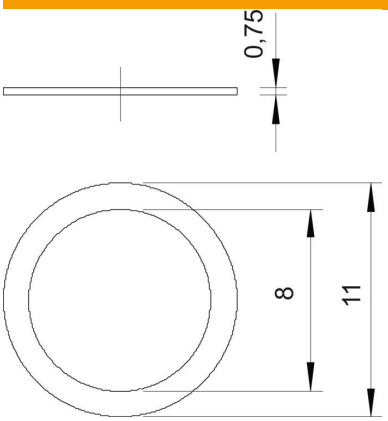

Dimensione D1	11 mm
Dimensione D2	8 mm

Scheda tecnica

Guarnizione di pressione, filettatura PG

Codice articolo: 2027070

Dati tecnici

Versione	altro
Adatto per filettatura PG	7
Diametro interno	8 mm