Scheda tecnica

Guarnizione esterna per raccordo filettato, PG

Codice articolo: 2030098

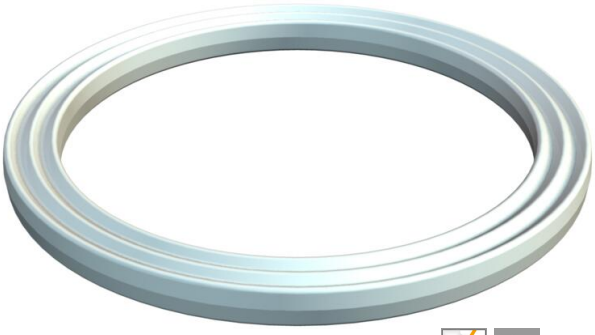

Pg

PE Polietilene

Guarnizione esterna per raccordo filettato simile Parte 9 secondo DIN 46320, tuttavia le dimensioni possono divergere secondo il materiale e la funzione, adatta a tutti i pressacavi in plastica con raccordo filettato Pg secondo DIN 40430. I diametri interni sono posizionati in modo tale che gli anelli di tenuta possano essere preinstallati in modo fisso.

Dati anagrafici

Codice articolo	2030098
Tipo	107 F PG9 PE
Sigla 1	Guarnizione conn. Filettata
Produttore	OBO
Dimensione	PG9
Materiale	Polietilene
Unità VK più piccola	100
Unità	Pezzo
Peso	0,013 kg
Unità di peso	kg/100 Pz.

Misure

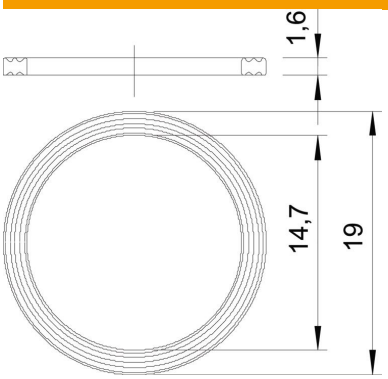

Dimensione D1	19 mm
Dimensione D2	14,7 mm
Dimensione t	1,6 mm

Scheda tecnica

Guarnizione esterna per raccordo filettato, PG

Codice articolo: 2030098

Dati tecnici

Versione	Anello di tenuta piatto
Adatto per filettatura PG	9
Priva di alogeni	sì
Diametro interno	14,7 mm