Scheda tecnica

Controdado, filettatura metrica, grigio argento

Codice articolo: 2048760

Controdado secondo DIN 46319, con filettatura metrica secondo IEC 423.

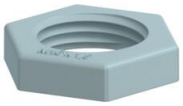

PA Poliammide

Dati anagrafici

Codice articolo	2048760
Tipo	116 M16 SGR PA
Sigla 1	Dado di bloccaggio
Produttore	OBO
Dimensione	M16
Colore	grigio argento; RAL 7001
Materiale	Poliammide
Unità VK più piccola	100
Unità	Pezzo
Peso	0,125 kg
Unità di peso	kg/100 Pz.
Impronta CO (GWP) dalla culla al cancello	0,0074 kg COe / 1 Pezzo

Scheda tecnica

Controdado, filettatura metrica, grigio argento

Codice articolo: 2048760

Misure

Dimensione e	25 mm
Dimensione L	5 mm

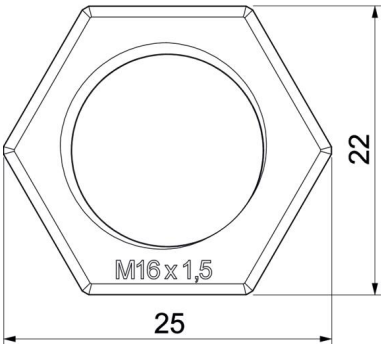

Dati tecnici

Filettatura	M16_x_1,5
Tipo filettatura	metrica
Dimensioni nominali filettatura metrico/PG	16
Rinforzato con fibre di vetro	no
Priva di alogeni	sì
Resistente agli urti	no
Apertura chiave	22