Scheda tecnica

Controdado, filettatura metrica, grigio argento

Codice articolo: 2048809

Controdado secondo DIN 46319, con filettatura metrica secondo IEC 423.

PA Poliammide

Dati anagrafici

Codice articolo	2048809
Tipo	116 M40 SGR PA
Sigla 1	Dado di bloccaggio
Produttore	OBO
Dimensione	M40
Colore	grigio argento; RAL 7001
Materiale	Poliammide
Unità VK più piccola	25
Unità	Pezzo
Peso	0,602 kg
Unità di peso	kg/100 Pz.
Impronta CO (GWP) dalla culla al cancello	0,0311 kg COe / 1 Pezzo

Scheda tecnica

Controdado, filettatura metrica, grigio argento

Codice articolo: 2048809

Misure

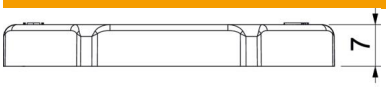

Dimensione e	56 mm
Dimensione L	7 mm

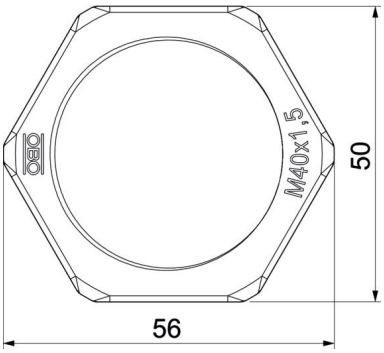

Dati tecnici

Filettatura	M40_x_1,5
Tipo filettatura	metrica
Dimensioni nominali filettatura metrico/PG	40
Rinforzato con fibre di vetro	no
Priva di alogeni	sì
Resistente agli urti	no
Apertura chiave	50