Scheda tecnica

Controdado, filettatura metrica, grigio argento

Codice articolo: 2048817

Controdado secondo DIN 46319, con filettatura metrica secondo IEC 423.

PA Poliammide

Dati anagrafici

Codice articolo	2048817
Tipo	116 M50 SGR PA
Sigla 1	Dado di bloccaggio
Produttore	OBO
Dimensione	M50
Colore	grigio argento; RAL 7001
Materiale	Poliammide
Unità VK più piccola	25
Unità	Pezzo
Peso	0,903 kg
Unità di peso	kg/100 Pz.
Impronta CO (GWP) dalla culla al cancello	0,0458 kg COe / 1 Pezzo

Scheda tecnica

Controdado, filettatura metrica, grigio argento

Codice articolo: 2048817

Misure

Dimensione e	68 mm
Dimensione L	8 mm

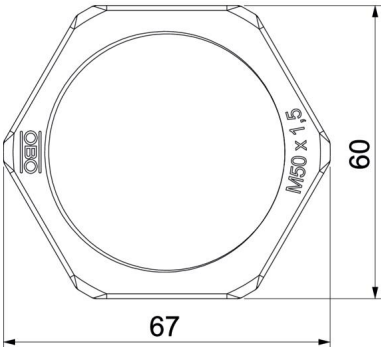

Dati tecnici

Filettatura	M50_x_1,5
Tipo filettatura	metrica
Dimensioni nominali filettatura metrico/PG	50
Rinforzato con fibre di vetro	no
Priva di alogeni	sì
Resistente agli urti	no
Apertura chiave	60