# Scheda tecnica

## Pressacavo conico, filettatura PG, scarico trazione, nichelato

## Codice articolo: 2046113

Pressacavo conico per conduttori rotondi con labbri di tenuta laterali tramite l'ausilio di due viti, elevata stabilità meccanica e tenuta antistrappo.

Con raccordo filettato PG secondo DIN 40430. Guarnizioni di pressione in acciaio, zincato galvanicamente e passivato trasparente.

Guarnizione di tenuta in NR/SBR.

Grado di protezione: con guarnizione di tenuta per raccordo filettato IP65, senza guarnizione di tenuta per raccordo filettato IP 54.Con adattatore esagonale (simile forma C 4 secondo DIN 46320).

CE UK CA IP 54 IP 65 Pg

CuZn 37 ottone

N nichelato

### Dati anagrafici

| | |
|---|---|
| Codice articolo | 2046113 |
| Sigla 1 | Pressacavo |
| Sigla 2 | con testa esagonale |
| Produttore | OBO |
| Dimensione | PG11 |
| Materiale | ottone |
| Super- ficie | nichelato |
| Norma per superfici | |
| Unità VK più piccola | 50 |
| Unità | Pezzo |
| Peso | 3,993 kg |
| Unità di peso | kg/100 Pz. |
| Impronta CO (GWP) dalla culla al cancello | 1,9318 kg COe / 1 Pezzo |

# Scheda tecnica

## Pressacavo conico, filettatura PG, scarico trazione, nichelato

## Codice articolo: 2046113

### Misure

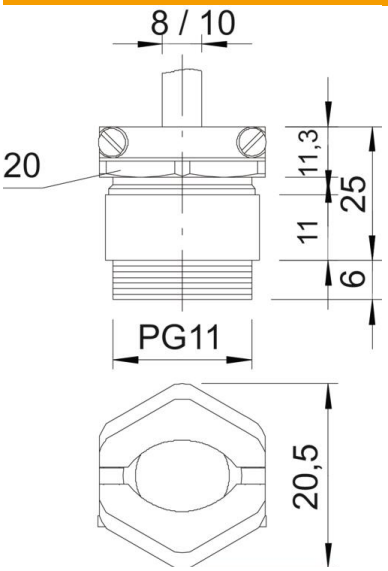


| | |
|---|---|
| Dimensione e | 24,5 mm |
| Dimensione L max. | 25 mm |
| Dimensione L1 | 6 mm |
| Dimensione L2 | 11 mm |
| Dimensione L3 | 11,3 mm |

### Dati tecnici

| | |
|---|---|
| Tipo di guarnizione | Anello di tenuta |
| Protezione antiriflesso | no |
| Area di tenuta D max | 10 mm |
| Area di tenuta D min. | 8 mm |
| antiesplosione | no |
| Pressacavo per cavo piatto | no |
| Per zone esplosive | senza |
| Filettatura | Pg 11 |
| Tipo filettatura | Pg |
| Lunghezza filettatura | 6 mm |
| Rinforzato con fibre di vetro | no |
| Priva di alogeni | no |
| Guarnizione multiforo | no |
| Con controdado | no |
| Resistente agli urti | no |
| Apertura chiave | 20 |
| Apertura di chiave 1 | 20 mm |
| Apertura di chiave 2 | 22 mm |
| Grado di protezione | IP54 |
| Possibilità di scarico di trazione | sì |