Scheda tecnica

Adattatore universale per supporti 165/MBG

Codice articolo: 5218882

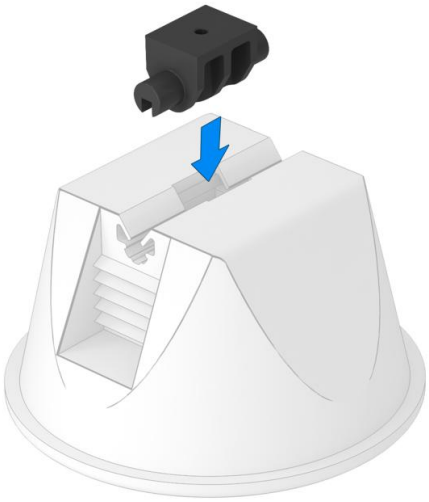

Adattatore universale con foro Ø 2,5 mm ad es. per viti Golden Sprint di OBO tipo 4758 4 x L (L = a seconda dell'impiego), per fissaggio su 165 MBG-8.

PP Polipropilene

Dati anagrafici

Codice articolo	5218882
Sigla 1	Adattatore per portacavi tetto
Sigla 2	universale
Produttore	OBO
Dimensione	Ø4mm
Colore	nero
Materiale	Polipropilene
Unità VK più piccola	25
Unità	Pezzo
Peso	0,254 kg
Unità di peso	kg/100 Pz.

Scheda tecnica

Adattatore universale per supporti 165/MBG

Codice articolo: 5218882

Misure

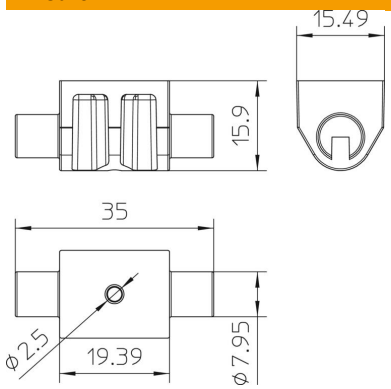

Dati tecnici

Diametro conduttore max	8
Diametro conduttore min.	8
Accoppiamento	Rd 8 mm
Materiale del supporto	Plastica
Materiale del supporto	Plastica