Scheda tecnica

Riduzione, filettatura PG

Codice articolo: 2089270

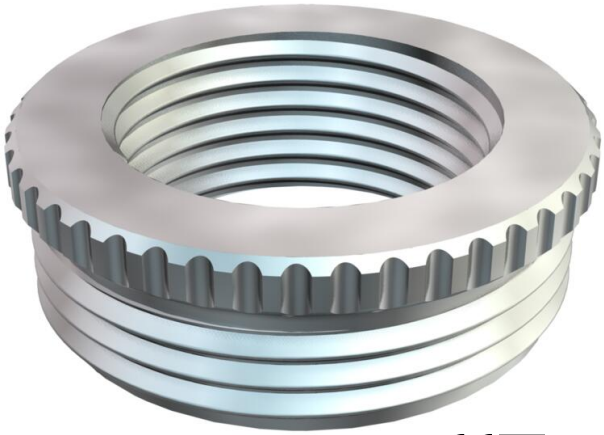

Riduzione (Parte H) secondo DIN 46320, con filettatura PG secondo DIN 40430, per il passaggio da un foro filettato PG ad un pressacavo di dimensioni inferiori.
* Prezzo secondo quotazione DEL.

CE Pg

CuZn 37 ottone

N nichelato

Dati anagrafici

Codice articolo	2089270
Tipo	167 R MS PG21-16
Sigla 1	Riduttore
Produttore	OBO
Dimensione	PG21-PG16
Materiale	ottone
Super- ficie Norma per superfici	nichelato
Unità VK più piccola	50
Unità	Pezzo
Peso	1,964 kg
Unità di peso	kg/100 Pz.
Impronta CO (GWP) dalla culla al cancello	0,0025 kg COe / 1 Pezzo

Scheda tecnica

Riduzione, filettatura PG

Codice articolo: 2089270

Misure

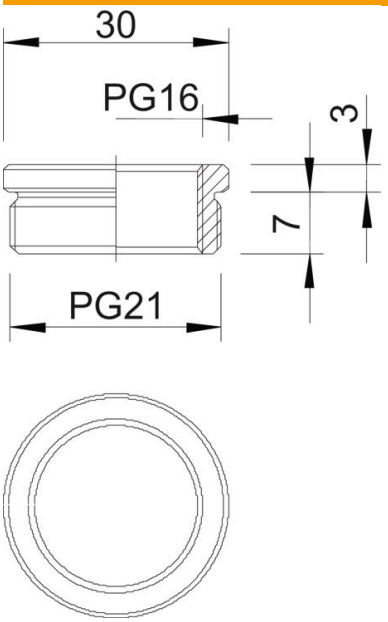

Dimensione D	30 mm
Dimensione L1	7 mm
Dimensione L2	3 mm

Dati tecnici

antiesplosione	no
Tipo filettatura esterna	Pg
Tipo filettatura interna	Pg
Lunghezza filettatura	7 mm
Misura filettatura PG esterna	21
Misura filettatura PG interna	16
nichelato	sì