# Scheda tecnica

## Controdado, filettatura metrica

## Codice articolo: 2091658

Controdadi secondo DIN 46319 con filettatura metrica secondo IEC 423.

CE M

CuZn 37 ottone

N nichelato

### Dati anagrafici

| | |
|---|---|
| Codice articolo | 2091658 |
| Tipo | 169 MS M32 |
| Sigla 1 | Dado di bloccaggio |
| Produttore | OBO |
| Dimensione | M32 |
| Materiale | ottone |
| Super- ficie<br>Norma per superfici | nichelato |
| Unità VK più piccola | 100 |
| Unità | Pezzo |
| Peso | 1,016 kg |
| Unità di peso | kg/100 Pz. |
| Impronta CO (GWP) dalla culla al cancello | 0,0284 kg COe / 1 Pezzo |

# Scheda tecnica

## Controdado, filettatura metrica

## Codice articolo: 2091658

### Misure

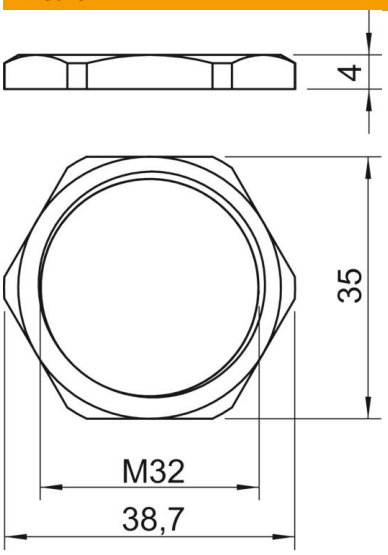


| | |
|---|---|
| Dimensione e | 38,7 mm |
| Dimensione L | 4 mm |

### Dati tecnici

| | |
|---|---|
| Filettatura | M32_x_1,5 |
| Tipo filettatura | metrica |
| Dimensioni nominali filettatura metrico/PG | 32 |
| Rinforzato con fibre di vetro | no |
| Priva di alogeni | no |
| Resistente agli urti | no |
| Apertura chiave | 35 |