Scheda tecnica

Piastra di base

Codice articolo: 5208017

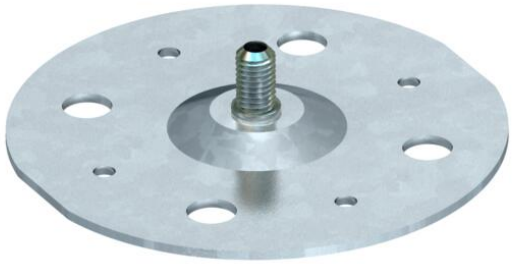

- Con perno filettato M8
- Adatto per incollaggio e/o fissaggio
- Perno filettato in ottone e base in acciaio zincato a caldo per immersione

St	Acciaio
FS	zincato in continuo

Dati anagrafici

Codice articolo	5208017
Tipo	199 DIN
Sigla 1	Piastra di base
Sigla 2	con bullone filettato M8
Produttore	OBO
Dimensione	100x100x2
Materiale	Acciaio
Super- ficie	zincato in continuo
Norma per superfici	DIN EN 10346
Unità VK più piccola	10
Unità	Pezzo
Peso	14,2 kg
Unità di peso	kg/100 Pz.
Impronta CO2 (GWP) dalla culla al cancello	0,3975 kg CO2e / 1 Pezzo

Scheda tecnica

Piastra di base

Codice articolo: 5208017

Misure

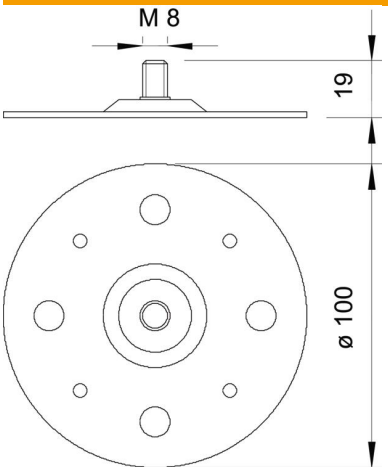

Dati tecnici

Tipo di accessorio	altro
Filettatura	M8