Scheda tecnica

Clip con chiodo ISO, tipo 2008, grigio chiaro

Codice articolo: 2227630

Clip con chiodo ISO, corto

PP Polipropilene

Dati anagrafici

Codice articolo	2227630
Tipo	2008 45 LGR
Sigla 1	Clip con chiodo ISO
Produttore	OBO
Dimensione	8mm, L45
Colore	grigio chiaro; RAL 7035
Materiale	Polipropilene
Unità VK più piccola	100
Unità	Pezzo
Peso	0,148 kg
Unità di peso	kg/100 Pz.
Impronta CO (GWP) dalla culla al cancello	0,0051 kg COe / 1 Pezzo

Scheda tecnica

Clip con chiodo ISO, tipo 2008, grigio chiaro

Codice articolo: 2227630

Misure

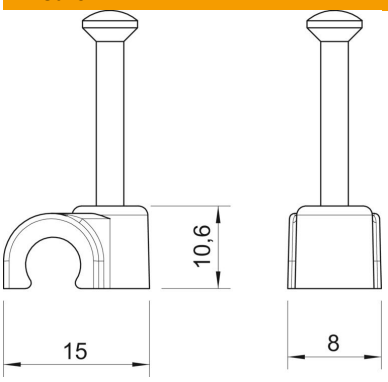

Dimensione B	8 mm
Dimensione H	10,6 mm
Dimensione L	15 mm

Dati tecnici

Collare doppio	no
Forma	tondo (solo per filo tondo)
per diametro cavo	8 mm
per diametro di fissaggio	2,0x45
temprato	sì
Priva di alogeni	sì
Con chiodo	sì
Lunghezza chiodo	45 mm
Resistente agli urti	no
Trasparente	no
Dispositivo di blocco del tubo	no