Scheda tecnica

Clip con chiodo ISO tipo 2010, bianco puro

Codice articolo: 2225816

Clip con chiodo ISO, corto

PP Polipropilene

Dati anagrafici

Codice articolo	2225816
Tipo	2010 35 RW
Sigla 1	Clip con chiodo ISO
Produttore	OBO
Dimensione	10mm, L35
Colore	bianco; RAL 9010
Materiale	Polipropilene
Unità VK più piccola	100
Unità	Pezzo
Peso	0,147 kg
Unità di peso	kg/100 Pz.
Impronta CO (GWP) dalla culla al cancello	0,0051 kg COe / 1 Pezzo

Scheda tecnica

Clip con chiodo ISO tipo 2010, bianco puro

Codice articolo: 2225816

Misure

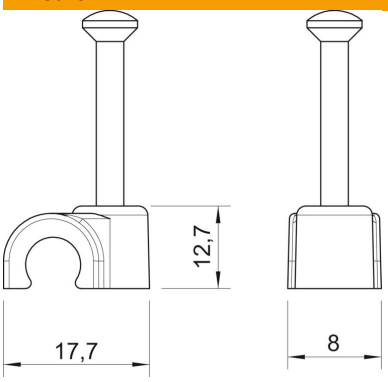

Dimensione B	8 mm
Dimensione H	12,7 mm
Dimensione L	17,7 mm

Dati tecnici

Collare doppio	no
Forma	tondo (solo per filo tondo)
per diametro cavo	10 mm
per diametro di fissaggio	2,0x35
temprato	sì
Priva di alogeni	sì
Con chiodo	sì
Lunghezza chiodo	35 mm
Resistente agli urti	no
Dispositivo di blocco del tubo	no