Scheda tecnica

Coppa doppia, metallo DD

Codice articolo: 1199722

Coppa doppia in metallo, per la separazione tra due o tre cavi all'interno di una staffa reggicavo.

F N H U W

St Acciaio

DD Zincatura Double Dip, zinco/alluminio

Dati anagrafici

Codice articolo	1199722
Sigla 1	Coppa doppia
Produttore	OBO
Dimensione	16-22mm
Materiale	Acciaio
Super- ficie	Zincatura Double Dip, zinco/alluminio
Norma per superfici	DIN EN 10346
Unità VK più piccola	50
Unità	Pezzo
Peso	2,3 kg
Unità di peso	kg/100 Pz.
Impronta CO (GWP) dalla culla al cancello	0,096 kg COe / 1 Pezzo

Scheda tecnica

Coppa doppia, metallo DD

Codice articolo: 1199722

Misure

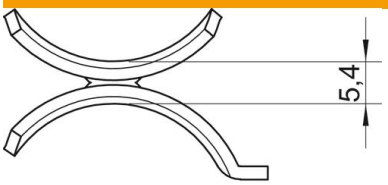

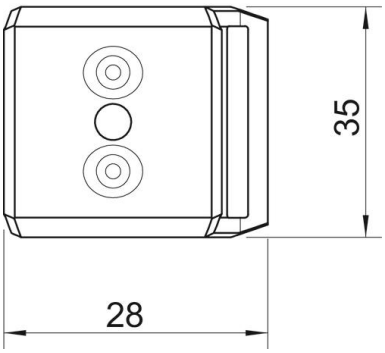

Dimensione B	28 mm
Dimensione H	5,4 mm
Dimensione L	35 mm

Dati tecnici

Versione controcoppa/collari	Coppa doppia
Adatto per max. Diametro cavo	22 mm
Capacità D max	22 mm
Capacità D min.	16 mm