Scheda tecnica

Coppa doppia, metallo DD

Codice articolo: 1199730

Coppa doppia in metallo, per la separazione tra due o tre cavi all'interno di una staffa reggicavo.

F N H U W

St Acciaio

DD Zincatura Double Dip, zinco/alluminio

Dati anagrafici

Codice articolo	1199730
Sigla 1	Coppa doppia
Produttore	OBO
Dimensione	22-28mm
Materiale	Acciaio
Super- ficie	Zincatura Double Dip, zinco/alluminio
Norma per superfici	DIN EN 10346
Unità VK più piccola	50
Unità	Pezzo
Peso	3,1 kg
Unità di peso	kg/100 Pz.
Impronta CO (GWP) dalla culla al cancello	0,1221 kg COe / 1 Pezzo

Scheda tecnica

Coppa doppia, metallo DD

Codice articolo: 1199730

Misure

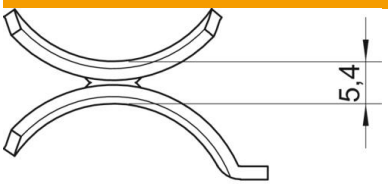

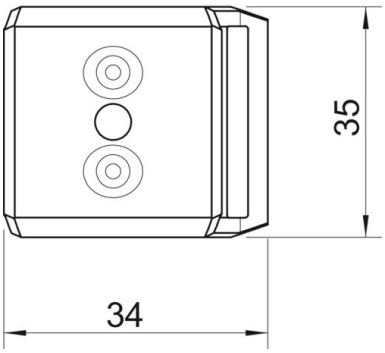

Dimensione B	34 mm
Dimensione H	5,4 mm
Dimensione L	35 mm

Dati tecnici

Versione controcoppa/collari	Coppa doppia
Adatto per max. Diametro cavo	28 mm
Capacità D max	28 mm
Capacità D min.	22 mm