Scheda tecnica

Coppa doppia, metallo A2

Codice articolo: 1196601

Coppa doppia in metallo, per la separazione tra due o tre cavi all'interno di una staffa reggicavo.

F N H U W

A2 Acciaio legato, INOX 1.4301

2B non trattato, ulteriore trattamento

Dati anagrafici

Codice articolo	1196601
Sigla 1	Coppa doppia
Produttore	OBO
Dimensione	28-34mm
Materiale	Acciaio, INOX 1.4301
Super- ficie Norma per superfici	non trattato, ulteriore trattamento
Unità VK più piccola	50
Unità	Pezzo
Peso	3,76 kg
Unità di peso	kg/100 Pz.
Impronta CO (GWP) dalla culla al cancello	0,319 kg COe / 1 Pezzo

Scheda tecnica

Coppa doppia, metallo A2

Codice articolo: 1196601

Misure

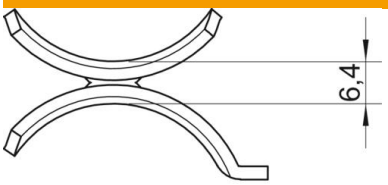

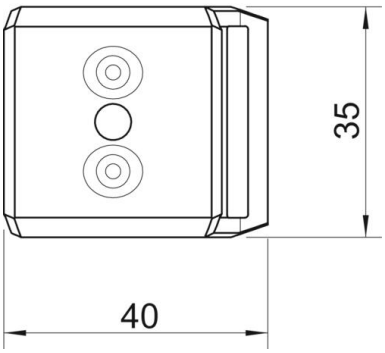

Dimensione B	40 mm
Dimensione H	6,4 mm
Dimensione L	35 mm

Dati tecnici

Versione controcoppa/collari	Coppa doppia
Adatto per max. Diametro cavo	34 mm
Capacità D max	34 mm
Capacità D min.	28 mm