Scheda tecnica

Occhiello

Codice articolo: 3463060

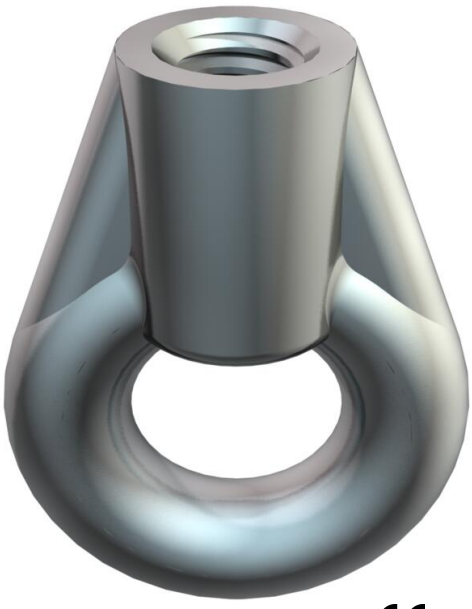

Occhiello ad anello con filettatura interna.

CE

Zn Zinco pressofuso

G zincato galvanicamente

Dati anagrafici

Codice articolo	3463060
Tipo	2084 K M6
Sigla 1	Occhiello
Produttore	OBO
Dimensione	M6
Materiale	Zinco pressofuso
Super- ficie	zincato galvanicamente
Norma per superfici	EN ISO 19598 / EN ISO 4042
Unità VK più piccola	100
Unità	Pezzo
Peso	1,5 kg
Unità di peso	kg/100 Pz.
Impronta CO2 (GWP) dalla culla al cancello	0,0576 kg COe / 1 Pezzo

Scheda tecnica

Occhiello

Codice articolo: 3463060

Misure

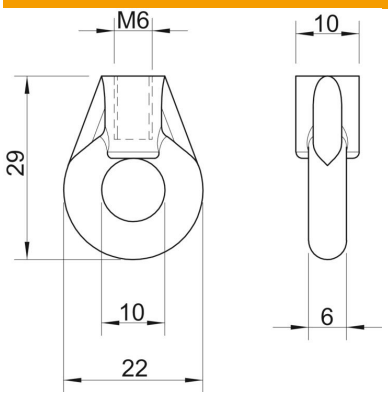

Dimensione b	6 mm
Dimensione BØ	10 mm
Dimensione D	22 mm
Dimensione d Ø	10 mm
Dimensione L	29 mm

Dati tecnici

Carico di rottura	1,15 kN
Filettatura metrica	6
Lunghezza filettatura	13 mm