Scheda tecnica

Occhiello

Codice articolo: 3463583

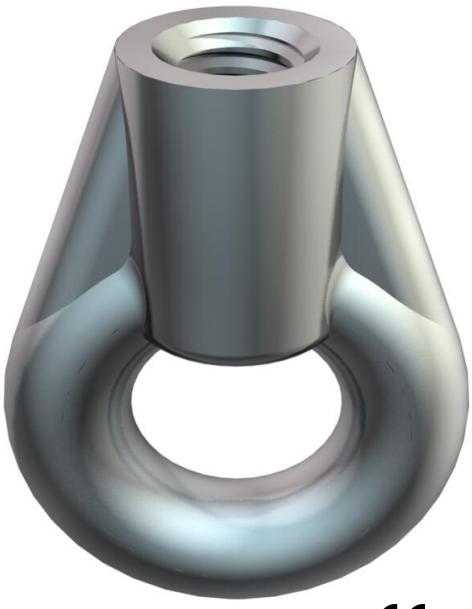

Occhiello ad anello con filettatura interna.

CE

Zn Zinco pressofuso

G zincato galvanicamente

Dati anagrafici

Codice articolo	3463583
Tipo	2084 M8 G
Sigla 1	Occhiello
Produttore	OBO
Dimensione	M8
Materiale	Zinco pressofuso
Super- ficie	zincato galvanicamente
Norma per superfici	EN ISO 19598 / EN ISO 4042
Unità VK più piccola	100
Unità	Pezzo
Peso	2,1 kg
Unità di peso	kg/100 Pz.
Impronta CO2 (GWP) dalla culla al cancello	0,1023 kg COe / 1 Pezzo

Scheda tecnica

Occhiello

Codice articolo: 3463583

Misure

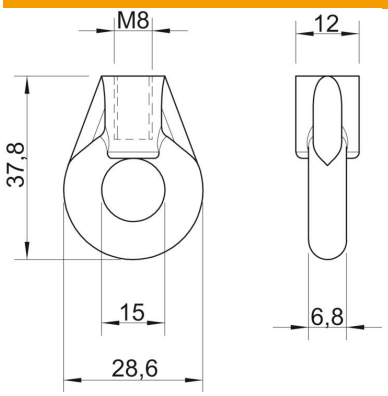

Dimensione b	6,8 mm
Dimensione BØ	12 mm
Dimensione D	28,6 mm
Dimensione d Ø	15 mm
Dimensione L	37,8 mm

Dati tecnici

Carico di rottura	1,15 kN
Filettatura metrica	8