# Scheda tecnica

## Morsetto per grondaia per spessori 15-22 mm Cu

## Codice articolo: 5316251

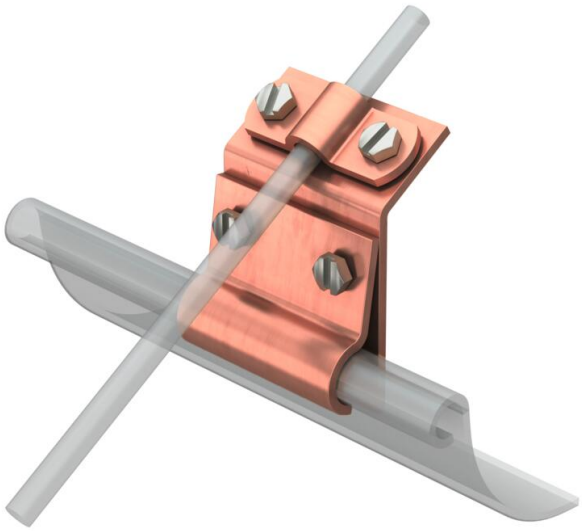

- Adatto per bordi spessi 15-22 mm
- Con 4 viti a testa esagonale M6 x 16 (VA)

Cu Rame

### Dati anagrafici

| | |
|---|---|
| Codice articolo | 5316251 |
| Sigla 1 | Morsetto saltagronda |
| Produttore | OBO |
| Dimensione | 8mm |
| Materiale | rame |
| Unità VK più piccola | 10 |
| Unità | Pezzo |
| Peso | 20,84 kg |
| Unità di peso | kg/100 Pz. |

# Scheda tecnica

## Morsetto per grondaia per spessori 15-22 mm Cu

## Codice articolo: 5316251

### Misure

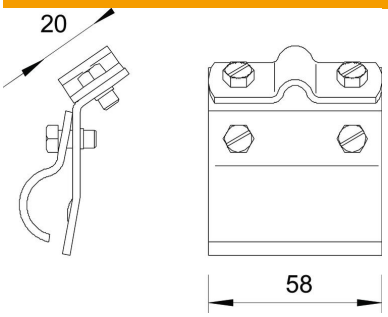


### Dati tecnici

| | |
|---|---|
| Tipo di vite di fissaggio | Vite a testa esagonale |
| Tipo di morsetto | Morsetto canali tetto |
| Accoppiamento | Rd 8-10 mm |
| Range di serraggio max | 22 mm |
| Range di serraggio min. | 15 mm |