Scheda tecnica

Morsetto saltagronda, per RD 8-10 mm, per spessore universale, acciaio zincato
Codice articolo: 5316308

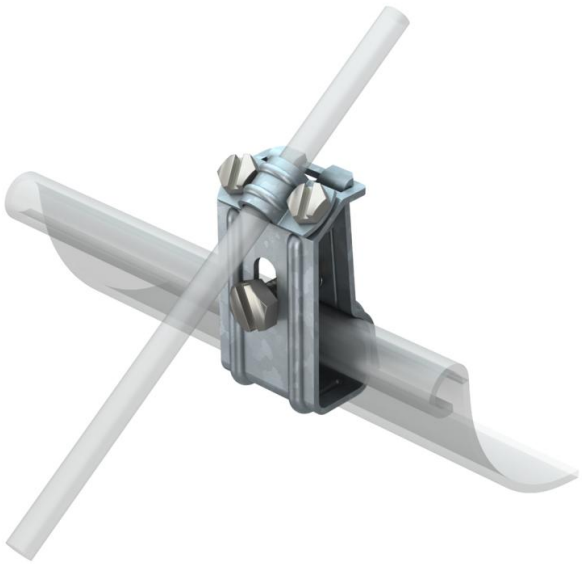

- Adatto per tutti gli spessori dei bordi
- Con 1 vite a testa esagonale M8 x 30
- 2 viti a testa esagonale M6 x 12

St	Acciaio
FT	zincato a caldo per immersione

Dati anagrafici

Codice articolo	5316308
Sigla 1	Morsetto saltagronda
Produttore	OBO
Dimensione	8mm
Materiale	Acciaio
Super- ficie	zincato a caldo per immersione
Norma per superfici	DIN EN ISO 1461
Unità VK più piccola	25
Unità	Pezzo
Peso	13,95 kg
Unità di peso	kg/100 Pz.

Scheda tecnica

Morsetto saltagronda, per RD 8-10 mm, per spessore universale, acciaio zincato
Codice articolo: 5316308

Misure

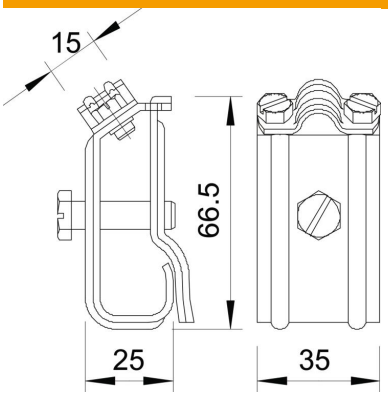

Dati tecnici

Tipo di vite di fissaggio	Vite a testa esagonale
Tipo di morsetto	Morsetto canali tetto
Accoppiamento	Rd 8-10 mm