Scheda tecnica

Morsetto di collegamento fino a 14 mm

Codice articolo: 5318149

- Spessore flangia fino a 8 o fino a 14 mm
- Con 4 viti a testa esagonale M8
- Conforme ai requisiti della norma VDE 0185-305 (IEC 62305)

SG Acciaio fuso

FT zincato a caldo per immersione

Dati anagrafici

Codice articolo	5318149
Sigla 1	Terminale
Produttore	OBO
Dimensione	14mm
Materiale	Acciaio fuso
Super- ficie	zincato a caldo per immersione
Norma per superfici	DIN EN ISO 1461
Unità VK più piccola	20
Unità	Pezzo
Peso	25,23 kg
Unità di peso	kg/100 Pz.

Scheda tecnica

Morsetto di collegamento fino a 14 mm

Codice articolo: 5318149

Misure

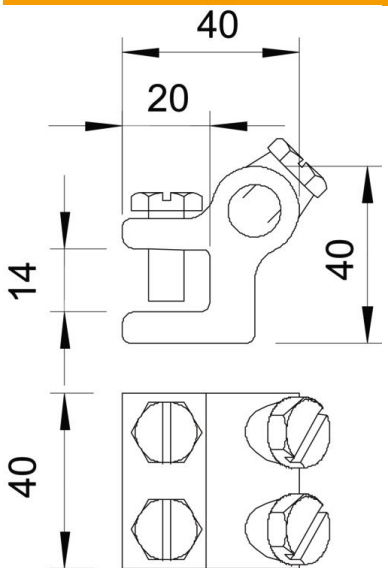

Dati tecnici

Tipo di vite di fissaggio	Vite a testa esagonale
Tipo di morsetto	Morsetto di collegamento
Capacità di portata della corrente da fulmine	N/50 kA
Adatto per collegamento	Tondo Rd 8-10 / Rd 8-10
Accoppiamento	Rd 8-10 mm
Piastra intermedia	no
Range di serraggio max	14 mm