Scheda tecnica

Morsetto di collegamento, rame

Codice articolo: 5320690

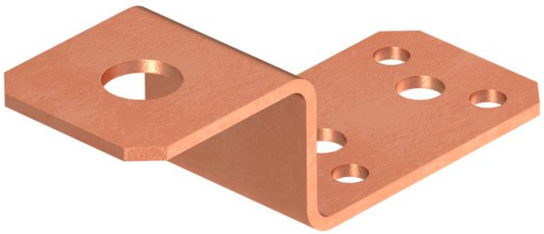

- Con 1 foro di collegamento Ø 11 mm
- 4 fori di fissaggio Ø 5,2 mm
- 2 fori di fissaggio Ø 6,9 mm

Cu Rame

Dati anagrafici

Codice articolo	5320690
Sigla 1	Morsetto
Produttore	OBO
Dimensione	82x30x26
Materiale	rame
Unità VK più piccola	10
Unità	Pezzo
Peso	5,6 kg
Unità di peso	kg/100 Pz.

Misure

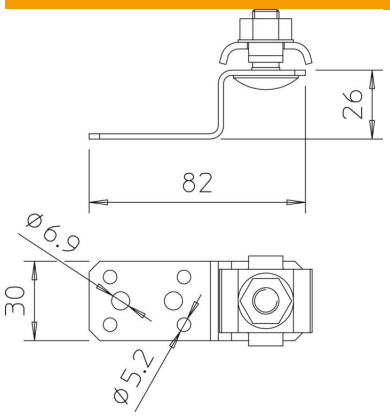

Dati tecnici

Tipo di accessorio	Maglia di connessione