Scheda tecnica

Gaffetta a zoccolo ISO

Codice articolo: 2130157

Gaffetta a zoccolo ISO 15mm

PS Polistirolo

Dati anagrafici

Codice articolo	2130157
Sigla 1	Clip base ISO
Produttore	OBO
Dimensione	15mm
Colore	grigio chiaro; RAL 7035
Materiale	Polistirolo
Unità VK più piccola	50
Unità	Pezzo
Peso	0,51 kg
Unità di peso	kg/100 Pz.

Scheda tecnica

Gaffetta a zoccolo ISO

Codice articolo: 2130157

Misure

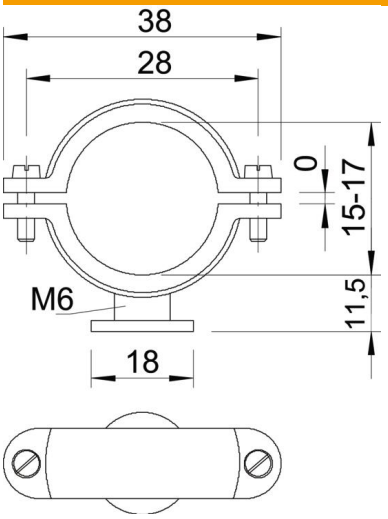

Dimensione A	38 mm
Dimensione B	28 mm
Dimensione d	18 mm
Dimensione d max.	17 mm
Dimensione d min.	15 mm
Dimensione H	11,5 mm
Dimensione x	0 mm

Dati tecnici

Numero dei cavi/tubi	1
Versione	chiuso
Tipo di fissaggio	Foro filettato
Adatto in zona protezione antincendio	no
Filettatura	M6
Dimensione	Pg 9
Priva di alogeni	sì
Plastificato	no
Vite	M5 x 14
Capacità D max	17 mm
Capacità D min.	15 mm
Resistenti ai raggi UV	no