Scheda tecnica

Gaffetta a zoccolo ISO

Codice articolo: 2130351

Gaffetta a zoccolo ISO 31,5-35mm

PS Polistirolo

Dati anagrafici

Codice articolo	2130351
Sigla 1	Clip base ISO
Produttore	OBO
Dimensione	31,5-35mm
Colore	grigio chiaro; RAL 7035
Materiale	Polistirolo
Unità VK più piccola	25
Unità	Pezzo
Peso	1,761 kg
Unità di peso	kg/100 Pz.

Scheda tecnica

Gaffetta a zoccolo ISO

Codice articolo: 2130351

Misure

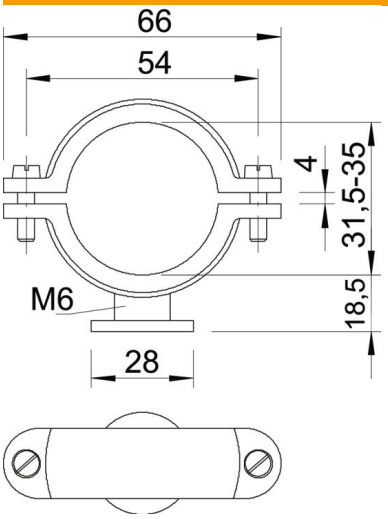

Dimensione A	66 mm
Dimensione B	54 mm
Dimensione d	28 mm
Dimensione H	18,5 mm
Dimensione x	4 mm

Dati tecnici

Numero dei cavi/tubi	1
Versione	chiuso
Tipo di fissaggio	Foro filettato
Adatto in zona protezione antincendio	no
Filettatura	M6
Dimensione	Pg 9
Priva di alogeni	sì
Plastificato	no
Vite	M5 x 14
Capacità D max	35 mm
Capacità D min.	31,5 mm
Resistenti ai raggi UV	no