Scheda tecnica

Manicotto di giunzione Quick-Pipe, grigio chiaro

Codice articolo: 2154081

Manicotto di giunzione in materiale plastico, per la giunzione lineare di installazione elettriche. Adatto per tubo Quick o corrugato. Chiusura e apertura senza l'ausilio di utensili. Utilizzabile in un range di temperature da - 25° a + 60° C.

IP 44 M

PP Polipropilene

Dati anagrafici

Codice articolo	2154081
Tipo	3000 MMS M16 LGR
Sigla 1	Manicotto tubo Quick
Produttore	OBO
Dimensione	M16
Colore	grigio chiaro; RAL 7035
Materiale	Polipropilene
Unità VK più piccola	10
Unità	Pezzo
Peso	0,299 kg
Unità di peso	kg/100 Pz.
Impronta CO (GWP) dalla culla al cancello	0,026 kg COe / 1 Pezzo

Scheda tecnica

Manicotto di giunzione Quick-Pipe, grigio chiaro

Codice articolo: 2154081

Misure

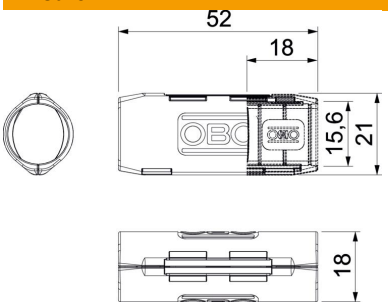

Dimensione B	21 mm
Dimensione d	15,6 mm
Dimensione L	52 mm
Dimensione L1	18 mm

Dati tecnici

Dimensione	M16
Priva di alogeni	sì
Superficie lucida	no
Range di temperatura di esercizio max	60 °C
Range di temperatura di esercizio min.	0 °C