Scheda tecnica

Manicotto di giunzione Quick-Pipe, bianco puro

Codice articolo: 2154095

Manicotto di giunzione in materiale plastico, per la giunzione lineare di installazione elettriche. Adatto per tubo Quick o corrugato. Chiusura e apertura senza l'ausilio di utensili. Utilizzabile in un range di temperature da - 25° a + 60° C.

IP 44 M

PP Polipropilene

Dati anagrafici

Codice articolo	2154095
Tipo	3000 MMS M25 RW
Sigla 1	Manicotto tubo Quick
Produttore	OBO
Dimensione	M25
Colore	bianco; RAL 9010
Materiale	Polipropilene
Unità VK più piccola	10
Unità	Pezzo
Peso	0,823 kg
Unità di peso	kg/100 Pz.
Impronta CO (GWP) dalla culla al cancello	0,0515 kg COe / 1 Pezzo

Scheda tecnica

Manicotto di giunzione Quick-Pipe, bianco puro

Codice articolo: 2154095

Misure

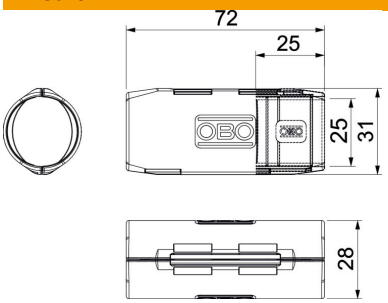

Dimensione B	31 mm
Dimensione d	25 mm
Dimensione L	72 mm
Dimensione L1	25 mm

Dati tecnici

Dimensione	M25
Priva di alogeni	sì
Superficie lucida	no
Range di temperatura di esercizio max	60 °C
Range di temperatura di esercizio min.	0 °C