Scheda tecnica

Targhetta identificatrice, acciaio inox

Codice articolo: 3049221

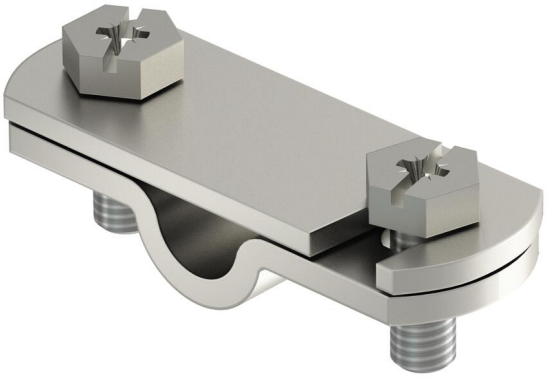

- Per segnalazione ed identificazione del punto di sezionamento
- Adatto per etichette universali (ad es. con titoli)

A2 Acciaio, inox

Dati anagrafici

Codice articolo	3049221
Tipo	311 N-VA 8-10
Sigla 1	Targhetta identificatrice
Sigla 2	per sezionamento
Produttore	OBO
Dimensione	8-10mm
Materiale	Acciaio, inox
Unità VK più piccola	5
Unità	Pezzo
Peso	5,6 kg
Unità di peso	kg/100 Pz.
Impronta CO (GWP) dalla culla al cancello	0,3414 kg COe / 1 Pezzo

Scheda tecnica

Targhetta identificatrice, acciaio inox

Codice articolo: 3049221

Misure

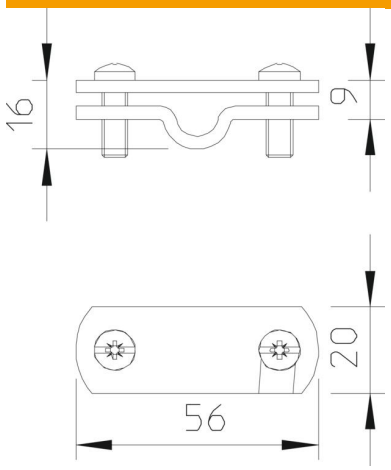

Dati tecnici

Tipo di accessorio	Targhetta
Accoppiamento	RD 8 - 10 / FL30 mm