Scheda tecnica

Morsetto con vite, per RD 8-10 mm, rame

Codice articolo: 5326338

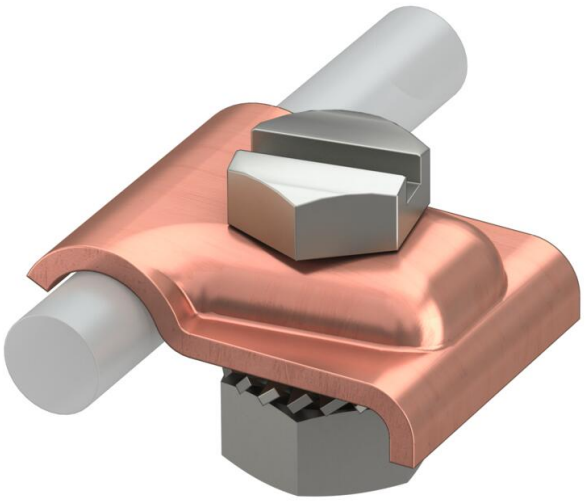

- Incl. vite a testa esagonale M8 x 25, rondella e dado

Cu Rame

Dati anagrafici	
Codice articolo	5326338
Sigla 1	Morsetto
Sigla 2	con vite
Produttore	OBO
Dimensione	M8x25mm
Materiale	rame
Unità VK più piccola	10
Unità	Pezzo
Peso	3,66 kg
Unità di peso	kg/100 Pz.

Scheda tecnica

Morsetto con vite, per RD 8-10 mm, rame

Codice articolo: 5326338

Misure

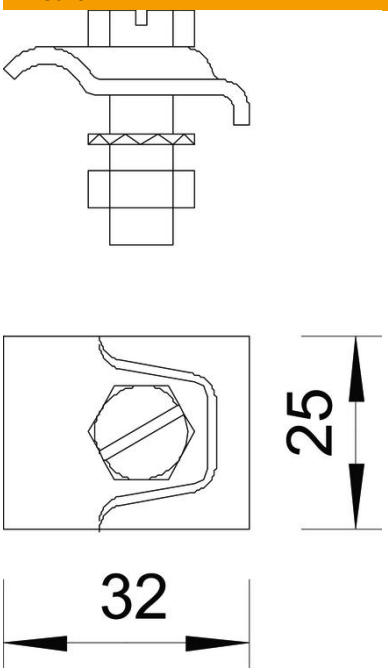

Dati tecnici

Tipo di vite di fissaggio	Vite a testa esagonale
Tipo di morsetto	Blocchetto di fissaggio
Accoppiamento	Rd 8-10 mm