Scheda tecnica

Profilato di sospensione 15 x 5 mm

Codice articolo: 1115286

Profilato di fissaggio 15 x 5 mm secondo DIN EN 60715 (in precedenza DIN EN 50045).

St Acciaio

GTP zincato galvanicamente, passivato trasparente

Dati anagrafici

Codice articolo	1115286
Sigla 1	Profilato di sospensione
Sigla 2	per fissaggio morsettiera
Produttore	OBO
Dimensione	168x15x7,5
Materiale	Acciaio
Super- ficie Norma per superfici	zincato galvanicamente, passivato trasparente
Unità VK più piccola	10
Unità	Pezzo
Peso	3 kg
Unità di peso	kg/100 Pz.
Impronta CO (GWP) dalla culla al cancello	0,0727 kg COe / 1 Pezzo

Scheda tecnica

Profilato di sospensione 15 x 5 mm

Codice articolo: 1115286

Misure

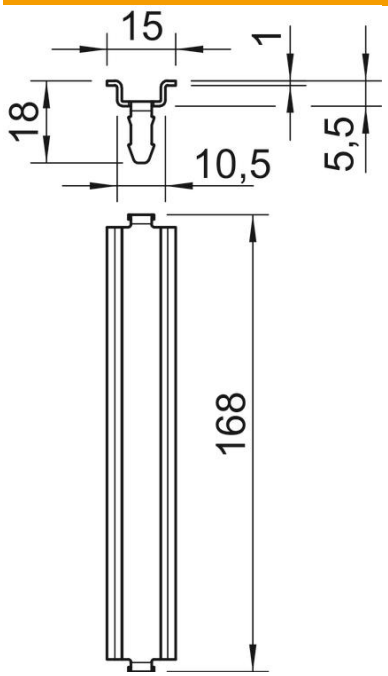

Lunghezza	168 mm
Larghezza	15 mm
Altezza	5 mm

Dati tecnici

Versione	per T350 longitudinale
Versione profilati	Profilato di supporto DIN EN 60715
Forma del foro (ETIM)	senza
Spessore materiale	1 mm