Scheda tecnica

Tenditore a vite A4

Codice articolo: 5300127

Con gancio e occhiello secondo DIN 1480.

CE

A4	Acciaio legato, INOX 1.4401
2B	non trattato, ulteriore trattamento

Dati anagrafici

Codice articolo	5300127
Sigla 1	Tensionatore
Produttore	OBO
Dimensione	M12
Materiale	Acciaio legato, INOX 1.4401
Super- ficie Norma per superfici	non trattato, ulteriore trattamento
Unità VK più piccola	5
Unità	Pezzo
Peso	42 kg
Unità di peso	kg/100 Pz.

Scheda tecnica

Tenditore a vite A4

Codice articolo: 5300127

Misure

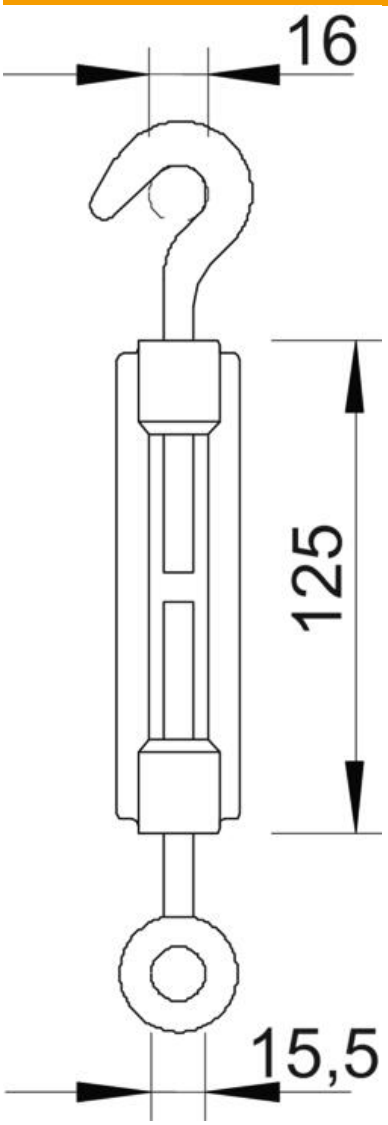

Dimensione A	16 mm
Dimensione B	15,5 mm
Dimensione C	125 mm

Dati tecnici

Carico di rottura	8 kN
Filettatura	M12
Lunghezza del manicotto C	125 mm
Larghezza colonna	85 mm