Scheda tecnica

Redancia G

Codice articolo: 5301084

Redancia secondo DIN 65457.

CE

St	Acciaio
G	zincato galvanicamente

Dati anagrafici

Codice articolo	5301084
Sigla 1	Redancia
Produttore	OBO
Dimensione	8mm
Materiale	Acciaio
Super- ficie	zincato galvanicamente
Norma per superfici	EN ISO 19598 / EN ISO 4042
Unità VK più piccola	10
Unità	Pezzo
Peso	1,88 kg
Unità di peso	kg/100 Pz.

Misure

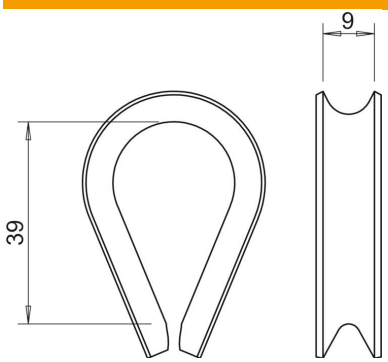

Dimensione A	39 mm
Dimensione B	9 mm

Dati tecnici

Tipo di accessori per funi tiranti	Redancia
per diametro fune min.	8 mm