# Scheda tecnica

## Rondella F

## Codice articolo: 3402444

Rondella per impiego universale.

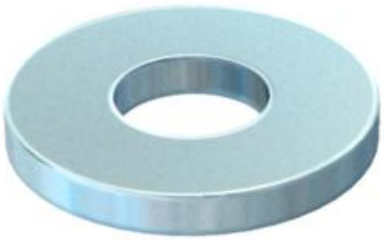

| | |
|---|---|
| St | Acciaio |
| F | zincato a caldo |

### Dati anagrafici

| | |
|---|---|
| Codice articolo | 3402444 |
| Tipo | 966 M6 F |
| Sigla 1 | Rondella |
| Sigla 2 | secondo DIN 125/A |
| Produttore | OBO |
| Dimensione | M6 |
| Colore | zinco |
| Materiale | Acciaio |
| Super- ficie | zincato a caldo |
| Norma per superfici | DIN 267, Teil 10 |
| Unità VK più piccola | 100 |
| Unità | Pezzo |
| Peso | 0,098 kg |
| Unità di peso | kg/100 Pz. |
| Impronta CO (GWP) dalla culla al cancello | 0,0029 kg COe / 1 Pezzo |

# Scheda tecnica

## Rondella F

## Codice articolo: 3402444

### Misure

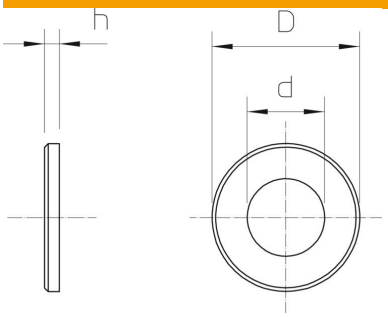


| | |
|---|---|
| Spessore lamiera | 0,06 in |
| Dimensione D | 0,47 in |
| Dimensione d | 0,26 in |
| Dimensione d | 6,6 mm |
| Dimensione d max. | 12 mm |
| Dimensione d min. | 12 mm |
| Dimensione h | 1,6 mm |

### Dati tecnici

| | |
|---|---|
| Filettatura | M6 |
| Diametro interno | 6,4 mm |
| Diametro foro | 6,4 mm |
| Spessore materiale | 1,6 mm |
| Forma del foro | tondo |