Scheda tecnica

Mensola a profilato AS 30

Codice articolo: 6419382

Mensola per profilato in versione medio-pesante per il fissaggio al profilato IS 8. Può essere fissata al profilato a I su entrambi i lati.

L'aletta di fissaggio, con vite., rondella e dado (art. n. 6419007) deve essere ordinata separatamente.

St Acciaio

FT zincato a caldo per immersione

Dati anagrafici

Codice articolo	6419382
Tipo	AS 30 21 FT
Sigla 1	Mensola
Sigla 2	per profilato IS 8
Produttore	OBO
Dimensione	B210mm
Colore	zinco
Materiale	Acciaio
Super- ficie	zincato a caldo per immersione
Norma per superfici	DIN EN ISO 1461
Unità VK più piccola	1
Unità	Pezzo
Peso	44 kg
Unità di peso	kg/100 Pz.

Scheda tecnica

Mensola a profilato AS 30

Codice articolo: 6419382

Misure

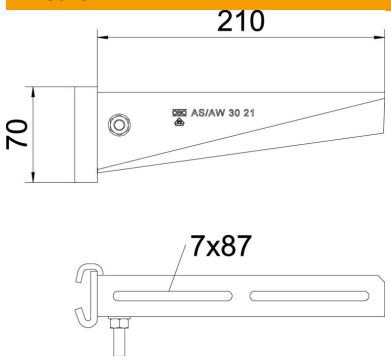

Lunghezza	41 mm
Larghezza	210 mm
Altezza	70 mm
Dimensione A	41 mm
Dimensione B	210 mm
Dimensione H	70 mm

Dati tecnici

Versione	Mensola a profilato
F in kN	3 kN
Mantenimento funzionale	no
Acciaio inossidabile, decapato	no

Carichi

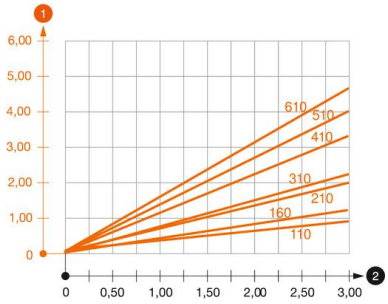

Diagramma di carico mensola tipo AS 30

1. Flessione dell'estremità della mensola con carico mensola ammissibile.
2. Carico mensola ammissibile in kN senza peso operatore

— Curva di carico con sbraccio in mm