Scheda tecnica

Mensola a parete e a profilato AW 55 A2

Codice articolo: 6443067

Mensola pesante a parete e a profilato con supporto saldato.
Fissaggio della mensola al profilato a U a partire dalla larghezza di 400 mm con vite a testa esagonale attraverso entrambi i longheroni del profilato. Si consiglia l'utilizzo dei distanziatori adatti.

A2	Acciaio legato, INOX 1.4301
2B	non trattato, ulteriore trattamento

Dati anagrafici

Codice articolo	6443067
Tipo	AW 55 31 A2
Sigla 1	Mensola a parete
Sigla 2	con piastra di testa saldata
Produttore	OBO
Dimensione	B310mm
Colore	acciaio legato
Materiale	Acciaio, INOX 1.4301
Super- ficie Norma per superfici	non trattato, ulteriore trattamento
Unità VK più piccola	1
Unità	Pezzo
Peso	118,9 kg
Unità di peso	kg/100 Pz.

Scheda tecnica

Mensola a parete e a profilato AW 55 A2

Codice articolo: 6443067

Misure

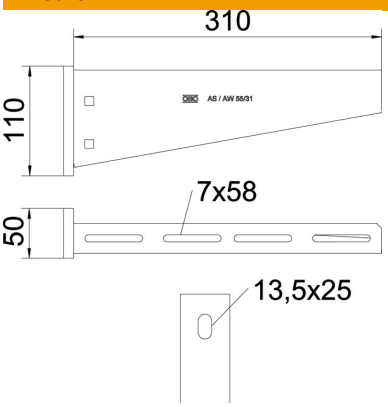

Lunghezza	50 mm
Larghezza	310 mm
Altezza	110 mm
Dimensione A	50 mm
Dimensione B	310 mm
Dimensione H	110 mm

Dati tecnici

Versione	Mensola parete e profilato
F in kN	5,5 kN
Mantenimento funzionale	no
Diametro foro	13,5 mm
Acciaio inossidabile, decapato	sì
Area ad angolo max	90 mm
Area ad angolo min.	90 mm

Carichi

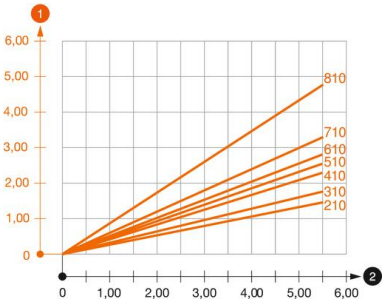

Diagramma di carico mensola tipo AW 55

1. Flessione dell'estremità della mensola con carico mensola ammissibile.
2. Carico mensola ammissibile in kN senza peso operatore

— Curva di carico con sbraccio in mm

Parametri tassello per mensola a parete e a profilato AW 55

Fissaggio a parete										
	Carico massimo [kN]									
	Larghezza mensola [mm]									
Tipo tassello	210	310	410	510	560	610	710	810	910	1010
BZ3 12x110/0-35	3,92	3,83	3,79	3,46	3,30	3,30	3,15	2,53	2,38	2,23

Max. Belastung F ges. = Kabelgewicht + Kabelrinne + Ausleger. Die angegebenen Werte basieren auf gerissenem Beton der Festigkeitsklasse C20/25. Die Einbaubedingungen der ETA-Zulassung (Dübel) sind zu beachten!