Scheda tecnica

Mensola a parete e a profilato AWG 15 FT

Codice articolo: 6420616

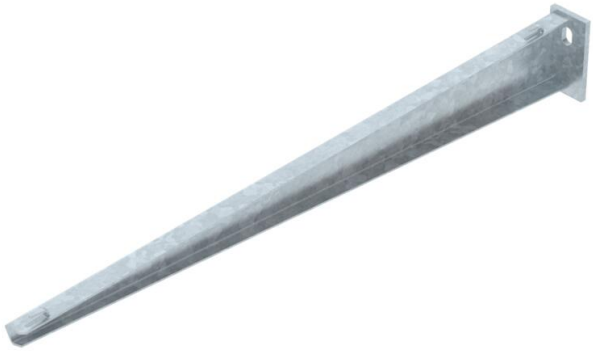

Mensola a parete e a profilato leggera con supporto saldato per il fissaggio rapido senza viti di passerelle grigliate.
Fissaggio della mensola al profilato a U a partire dalla larghezza di 400 mm con vite a testa esagonale attraverso entrambi i longheroni del profilato. Si consiglia l'utilizzo dei distanziatori adatti.

AW US3 US5 US7

St Acciaio

FT zincato a caldo per immersione

Dati anagrafici

Codice articolo	6420616
Sigla 1	Mensola a parete
Sigla 2	per passerella grigliata
Produttore	OBO
Dimensione	B610mm
Colore	zinco
Materiale	Acciaio
Super- ficie	zincato a caldo per immersione
Norma per superfici	DIN EN ISO 1461
Unità VK più piccola	1
Unità	Pezzo
Peso	84 kg
Unità di peso	kg/100 Pz.

Scheda tecnica

Mensola a parete e a profilato AWG 15 FT

Codice articolo: 6420616

Misure

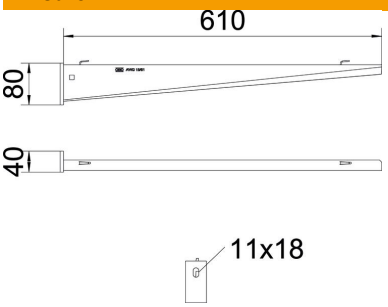

Lunghezza	40 mm
Larghezza	610 mm
Altezza	80 mm
Dimensione A	40 mm
Dimensione B	610 mm
Dimensione H	80 mm

Dati tecnici

Versione	Mensola parete e profilato
F in kN	1,5 kN
Mantenimento funzionale	no
per larghezza max	600 mm
per larghezza min.	600
Diametro foro	11 mm
Acciaio inossidabile, decapato	no
Area ad angolo max	90 mm
Area ad angolo min.	90 mm

Carichi

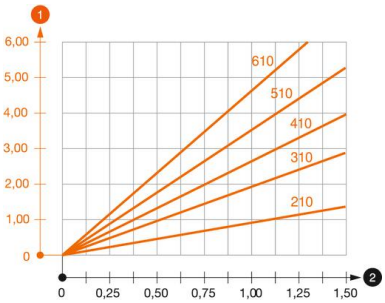

Diagramma di carico mensola tipo AW G 15

1 Flessione dell'estremità della mensola con carico mensola ammissibile.

2 Carico mensola ammissibile in kN senza peso operatore

— Curva di carico con sbraccio in mm

Parametri tassello per mensola a parete e a profilato AWG 15

Fissaggio a parete								
	Carico massimo [kN]							
	Larghezza mensola [mm]							
Tipo tassello	110	160	210	310	410	510	560	610
BZ3 10x90/0-30	1,5	1,5	1,5	1,47	1,25	1,13	0,95	0,94

Die angegebenen Werte basieren auf gerissenem Beton der Festigkeitsklasse C20/25. Die Einbaubedingungen der ETA-Zulassung (Dübel) sind zu beachten!

Valori di carico per AWG 15 sul profilato di sospensione

	Carico massimo F in kN			
	Lunghezza mensola in mm			
Profilato	100	200	300	400
US 3 K/ 20 - 60	1,5	1,5	1,3	1,3
US 3 K/ 70 - 120	1,5	1,5	1,3	1,3
US 5 K/ 20 - 60	1,5	1,5	1,5	1,5
US 5 K/ 70 - 120	1,5	1,5	1,4	1,5