Scheda tecnica

Profilato con ganci rapidi per passerella grigliata G FS

Codice articolo: 6005607

Profilo con ganci rapidi per il fissaggio a parete della passerelle grigliate G.

CE

St	Acciaio
FS	zincato in continuo

Dati anagrafici

Codice articolo	6005607
Sigla 1	Profilo con ganci
Sigla 2	per passerella grigliata G
Produttore	OBO
Dimensione	55x25x15
Colore	zinco
Materiale	Acciaio
Super- ficie	zincato in continuo
Norma per superfici	DIN EN 10346
Unità VK più piccola	25
Unità	Pezzo
Peso	2,4 kg
Unità di peso	kg/100 Pz.

Scheda tecnica

Profilato con ganci rapidi per passerella grigliata G FS

Codice articolo: 6005607

Misure

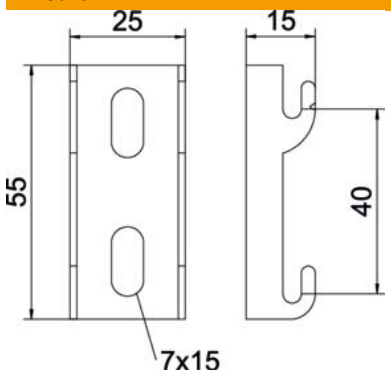

Lunghezza	55 mm
Larghezza	25 mm
Larghezza	0,98 in
Altezza	15 mm

Dati tecnici

Adatto per forme profilate	Forma a U
Forma del profilato	Forma a U
Acciaio inossidabile, decapato	no