# Scheda tecnica

## Torretta a scomparsa GESR9

## Codice articolo: 7405532

Modulo apparecchi quadrato con maniglia fino a 12 dispositivi Modul 45 in 3 supporti universali UT4, utilizzo in sistemi di canali e a pavimento in ambienti interni.

Utilizzabili fino a 9 dispositivi di installazione con piastra centrale da 50.

PA Poliammide

### Dati anagrafici

| | |
|---|---|
| Codice articolo | 7405532 |
| Tipo | GESR9 U 9011 |
| Sigla 1 | Modulo apparecchi |
| Sigla 2 | per montaggio universale |
| Produttore | OBO |
| Dimensione | Ø324x61 |
| Colore | nero grafite; RAL 9011 |
| Materiale | Poliammide |
| Unità VK più piccola | 1 |
| Unità | Pezzo |
| Peso | 232 kg |
| Unità di peso | kg/100 Pz. |

# Scheda tecnica

## Torretta a scomparsa GESR9

## Codice articolo: 7405532

### Misure

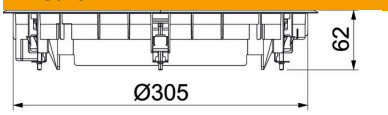


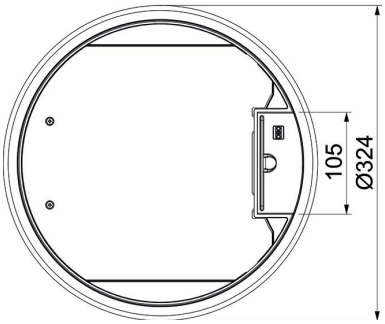


| | |
|---|---|
| Lunghezza | 324 mm |
| Larghezza | 324 mm |
| Altezza | 62 mm |

### Dati tecnici

| | |
|---|---|
| Numero degli apparecchi installabili | 12 |
| Numero di moduli apparecchi | 3 |
| Versione | tondo |
| Versione uscita cavo | Uscita cavi orientabile |
| Telaio di protezione rivestimento | sì |
| Trattamento del pavimento | asciutto |
| Altezza pavimento min. | 73 mm |
| Adatto per incasso nel pavimento doppio | sì |
| Adatto per condotti sotto pavimento chiusi a filo battuto | no |
| Adatto per condotti sotto battuto coperti dal massetto | sì |
| Adatto per incasso in intercapedini del pavimento | sì |
| Adatto per trattamento con lavaggio bagnato | no |
| Adatto per scatola da incasso | 350 |
| Adatto per condotti sotto battuto | sì |
| Porta apparecchi per l'installazione di scatola porta apparecchi | sì |
| Con scanalatura rivestimento | sì |
| Dimensione nominale per torretta | R9 |
| Grado di protezione (IP) con coperchio aperto | IP20 |
| Grado di protezione (IP) con coperchio chiuso | IP40 |
| Grado di protezione IK-Code | IK08 |
| Versione per carichi pesanti | no |
| Tipo di sistema di installazione | MT4 / GB3 |
| Carico verticale, grande superficie | fino a 5.000 N |
| Carico verticale, piccola superficie | fino a 3.000 N |
| Omologazioni | VDE |
| Meccanismo di apertura | Staffa per maniglia |

### Dati tecnici

| | |
|---|---|
| Spessore rivestimento pavimento | 5 mm |