Scheda tecnica

Coperchio per derivazione a T A2

Codice articolo: 6226160

Coperchio con bussole girevoli per la copertura di derivazioni a T con pioli saldati.

A2 Acciaio legato, INOX 1.4301

2B non trattato, ulteriore trattamento

Dati anagrafici

Codice articolo	6226160
Tipo	LTD 200 R3 A2
Sigla 1	Coperchio derivazione a T
Sigla 2	con bussola
Produttore	OBO
Dimensione	B200
Colore	acciaio legato
Materiale	Acciaio, INOX 1.4301
Super- ficie Norma per superfici	non trattato, ulteriore trattamento
Unità VK più piccola	1
Unità	Pezzo
Peso	287 kg
Unità di peso	kg/100 Pz.

Scheda tecnica

Coperchio per derivazione a T A2

Codice articolo: 6226160

Misure

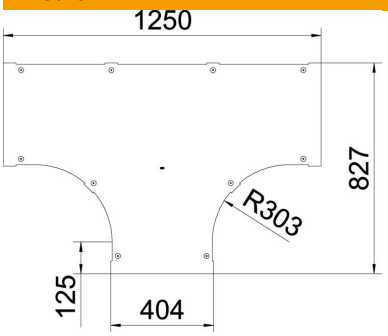

Larghezza	200 mm
Spessore lamiera	1 mm
Dimensione B	200 mm

Dati tecnici

Tipo di fissaggio	Bussola girevole
Adatto per passerelle portacavi	sì
Adatto per passerelle	no
Spessore materiale	1 mm
Acciaio inossidabile, decapato	no
Versione a grande portata	no