Scheda tecnica

Rondella elastica

Codice articolo: 3405125

Rondella elastica M12

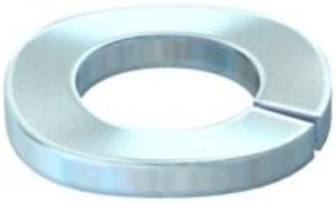

St	Acciaio
G	zincato galvanicamente

Dati anagrafici

Codice articolo	3405125
Tipo	LWS M12 G
Sigla 1	Rondella elastica
Produttore	OBO
Dimensione	M12
Materiale	Acciaio
Super- ficie	zincato galvanicamente
Norma per superfici	EN ISO 19598 / EN ISO 4042
Unità VK più piccola	100
Unità	Pezzo
Peso	0,32 kg
Unità di peso	kg/100 Pz.
Impronta CO2 (GWP) dalla culla al cancello	0,0078 kg COe / 1 Pezzo

Misure

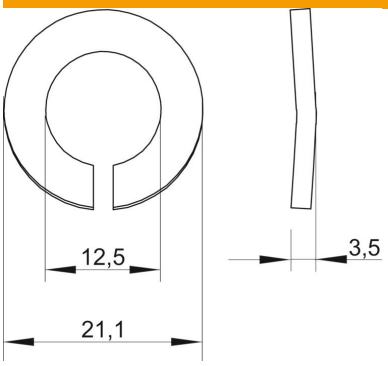

Altezza	3,5 mm
Spessore lamiera	0,14 in
Dimensione D	0,83 in
Dimensione d	0,49 in
Dimensione d	12,5 mm
Dimensione d max.	21,1 mm
Dimensione d min.	21,1 mm
Dimensione h	3,5 mm

Scheda tecnica

Rondella elastica

Codice articolo: 3405125

Dati tecnici

Filettatura	M12
Diametro interno	0,49 mm
Versione rondella di sicurezza	ondulato