# Scheda tecnica

## Protection-Set MCD PS3-B+C TNC+FS

## Codice articolo: 5089756

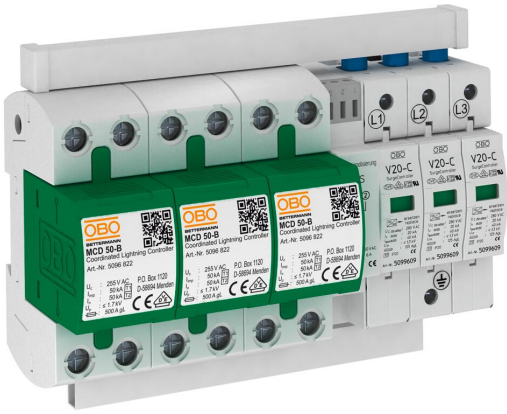


Protection Set, limitatore di corrente da fulmine e di sovratensione tipo 1+2

• Capacità di scarica 100 kA 10/350 µs, testata BET
• Premontata e pronta per il collegamento, comprende ponticelli di collegamento, morsetti di collegamento contrassegnati
• Con contatto di chiusura a potenziale zero per la segnalazione a distanza, per il monitoraggio del funzionamento
• Per l'installazione in sistemi di rete TN-C

Nota: fusibile di protezione massimo (richiesto solo quando in rete non è disponibile una protezione a monte) 125 A gL/gG.

230/ 400 V System | Type 1+2 | LPZ 0→2 | FS

### Dati anagrafici

| | |
|---|---|
| Codice articolo | 5089756 |
| Tipo | PS3-B+C TNC+FS |
| Sigla 1 | Set di protezione |
| Sigla 2 | 3 poli con FS |
| Produttore | OBO |
| Dimensione | 255V |
| Unità VK più piccola | 1 |
| Unità | Pezzo |
| Peso | 163 kg |
| Unità di peso | kg/100 Pz. |
| Impronta CO2 (GWP) dalla culla al cancello | 8,3204 kg CO2e / 1 Pezzo |

# Scheda tecnica

## Protection-Set MCD PS3-B+C TNC+FS

## Codice articolo: 5089756

### Misure

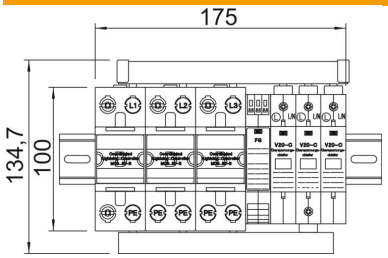


### Dati tecnici

[redacted]

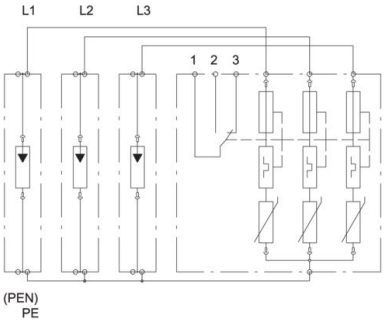


| | |
|---|---|
| Corrente nominale di scarica (8/20 µs) [totale] | 100 kA |
| Tempo di reazione | <25 ns |
| Scarico | no |
| Versione | 3 poli con FS; 255 V |
| Versione dei poli | 3 |
| Larghezza di montaggio in unità modulari (TE, 17,5 mm) | 10 |
| Temperatura d'esercizio max | 85 °C |
| Temperatura d'esercizio min. | -40 °C |
| Impulso di corrente da fulmine (10/350 µs) | 50 kA |
| Impulso di corrente da fulmine (10/350) [totale] | 100 kA |
| Segnalazione a distanza | sì |
| Capacità di estinzione della corrente susseguente (eff) [N-PE] | 25 kA |
| Capacità di estinzione della corrente susseguente Ieff | 12,5 |
| Tensione continua massima (L-N) | 255 V |
| Tensione massima continuativa AC | 255 V |
| Resistenza ai cortocircuiti | 25 kA |
| Resistenza ai cortocircuiti con protezione massima da sovracorrente in rete | 25 kA |
| Sezione rigida del conduttore (cavo pieno/a treccia) max | 50 mm² |
| Sezione rigida del conduttore (cavo pieno/a treccia) min. | 10 mm² |
| LPZ | 0→2 |
| Protezione massima da sovracorrente in rete | 125 |
| Massima potenza fusibile | 125 A |
| Corrente nominale di scarica massima (8/20 µs) | 100 kA |
| Modalità di montaggio | Profilato Omega 35 mm |
| Corrente nominale di dispersione (8/20 µs) | 50 kA |
| Tensione nominale AC (50 / 60 Hz) | 230 V |
| Forma della rete | TN-C |
| Numero di poli | 3 |
| Grado di protezione | IP20 |

# Scheda tecnica

## Protection-Set MCD PS3-B+C TNC+FS

## Codice articolo: 5089756

### Dati tecnici
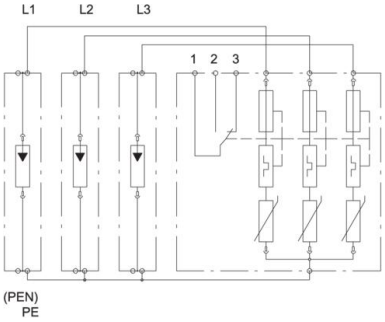
| | |
|---|---|
| Livello di protezione | ≤1,7 |
| Segnalazione sull'apparecchio | Ottico |
| Classe di prova secondo la norma EN 61643-11 | Tipo 1 + 2: |
| SPD secondo IEC 61643-1 | classe I+II |