Scheda tecnica

Curva 90° Magic 60 A4

Codice articolo: 6041204

Curva 90° con innesto rapido. Per tutti i tipi di passerelle portacavi con altezza del bordo pari a 60 mm.

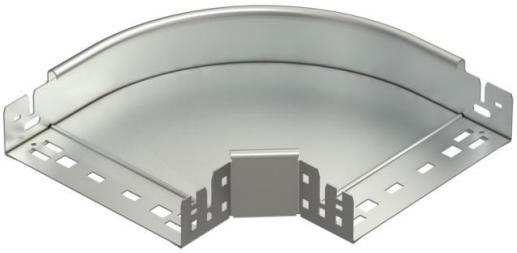

A4 Acciaio legato, INOX 1.4571

2B non trattato, ulteriore trattamento

Dati anagrafici

Codice articolo	6041204
Sigla 1	Curva 90°
Sigla 2	con connettore rapido
Produttore	OBO
Dimensione	60x200
Materiale	Acciaio legato, INOX 1.4571
Super- ficie	non trattato, ulteriore trattamento
Norma per superfici	
Unità VK più piccola	1
Unità	Pezzo
Peso	121,9 kg
Unità di peso	kg/100 Pz.

Scheda tecnica

Curva 90° Magic 60 A4

Codice articolo: 6041204

Misure

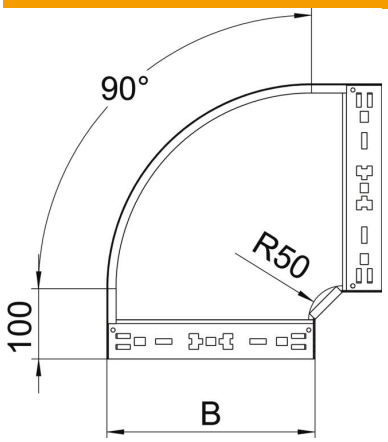

Larghezza	200 mm
Altezza	60 mm
Spessore lamiera	1,25 mm
Dimensione B	200 mm

Dati tecnici

Piegatura (angolo)	90°
Versione connettore	connettore integrato
Mantenimento funzionale	sì
Foro di montaggio nel pavimento	no
Foratura NATO	no
Deviazione di direzione	orizzontale
Acciaio inossidabile, decapato	no
Foratura laterale	no
Versione a grande portata	no
Tipo di giunto sistema portacavi	Fissaggio a scatto