Scheda tecnica

Giunto angolare

Codice articolo: 6069304

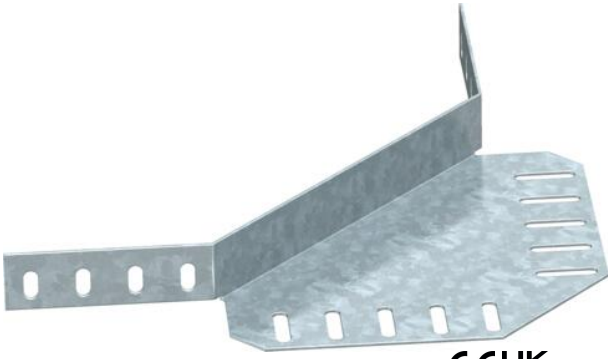

Giunto per passerelle portacavi con bordo di altezza pari a 35 mm.
I materiali di fissaggio devono essere ordinati separatamente.

St Acciaio

DD Zincatura Double Dip, zinco/alluminio

Dati anagrafici

Codice articolo	6069304
Tipo	REV 35 DD
Sigla 1	Connettore angolare
Sigla 2	per passerella
Produttore	OBO
Colore	zinco
Materiale	Acciaio
Super- ficie	Zincatura Double Dip, zinco/alluminio
Norma per superfici	DIN EN 10346
Unità VK più piccola	1
Unità	Pezzo
Peso	24,8 kg
Unità di peso	kg/100 Pz.

Misure

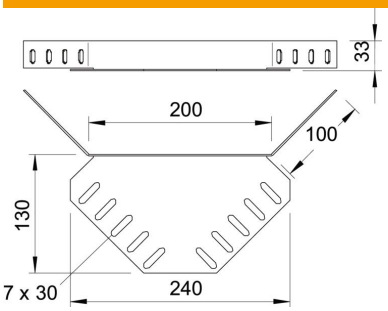

Dimensioni	240 x 130
Lunghezza	240 mm
Larghezza	400 mm
Altezza	35 mm
Altezza	1 in
Spessore lamiera	1,25 mm

Scheda tecnica

Giunto angolare

Codice articolo: 6069304

Dati tecnici

Versione	Morsetto di giunzione
Mantenimento funzionale	no
Adatto per passerelle grigliate	no
Adatto per passerelle portacavi	no
Adatto per passerelle	sì
Adatto per sistemi portacavi con altezza pari a	35 mm
Giunto snodato orizzontale	no
Giunto snodato verticale	no
Acciaio inossidabile, decapato	no
Tipo di collegamento	Connettore a vite
Versione a grande portata	no