Scheda tecnica

Distributore piccolo con 9 unità modulari, con morsettiera, in policarbonato

Codice articolo: 2008848

Distributore piccolo con morsettiera per montaggio a parete, per sottoquadro distribuzione corrente in ambienti interni ed esterni, secondo IEC 439-3. Con profilato di sospensione premontato 35 mm. Tipo di protezione IP66 e grado di protezione IK08. Coperchio trasparente avvitabile, con intaglio
- Isolamento di protezione per massimo 9 unità modulari
- Set di morsetti costituito da: risp. un morsetto PE/N (1x25 mm² e 1x16 mm² morsetti a vite, 2x4 mm² e 12x2,5 mm² morsetti a innesto), mini-profilati di sospensione, istruzioni di montaggio e set di fissaggio
- Targhette segnaletiche per utenze collegate
- 6 ingressi per cavi e linee elastici Ø 20 mm per diametro cavi 0-17 mm
- 1 ingresso per cavi e linee elastici Ø 25 mm per diametro cavi 0-22 mm
- 1 ingresso per cavi e linee elastici Ø 32 mm per diametro cavi 0-28 mm
- risp. 8 aperture preforate Ø 20 mm in alto e in basso
- risp. 1 apertura preforata combinata Ø 20/25/32 mm in alto e in basso
- 4 coperture per viti
- 2 Fissaggi esterni in acciaio inox
- Strisce di copertura per unità modulari non utilizzate

Centralino piccolo a parete, isolato per max. 9 unità modulari.Sulla parte superiore e inferiore 9 aperture da staccare ciascuna (8x Ø20 e 1x Ø20/25/32) incl. guida DIN premontata da 35 mm. Le quattro calotte a vite fornite impediscono un "ritardo di tensione" indesiderato.
Adatto per il montaggio in ambienti interni ed esterni;
testato VDE secondo DIN EN 61439;
Accessori:
· Set di morsetti composto da: risp. un morsetto PE/N (1x25 mm² e 1x16 mm² morsetto a vite; , 2x4 mm² e 12x2,5 mm² morsetti a innesto), mini-profilati di sospensione, istruzioni di montaggio e set di fissaggio
· Pittogrammi autoadesivi per l'indicazione dell'installazione;
· Sei guide per cavi e pressacavi elastici Ø20 mm per diametro del cavo di 0-17 mm
· Una guida per cavo e pressacavo elastica Ø25 mm per diametro del cavo di 0-22 mm
· Una guida per cavo e pressacavo elastica Ø32 mm per diametro del cavo di 0-28 mm
· Due fissaggi esterni in acciaio inox
· Strisce di copertura per la chiusura di unità modulari non utilizzate
Corrente nominale 63A
Potenza di dissipazione a 40K 20,7W

IP 66 | M20 | M25 | M32 | M | 400 V | IK 08

PC Policarbonato

Scheda tecnica

Distributore piccolo con 9 unità modulari, con morsettiera, in policarbonato
Codice articolo: 2008848

Dati anagrafici

Codice articolo	2008848
Sigla 1	Quadro distributore
Sigla 2	per max. 9 unitÃ di distribuz.
Produttore	OBO
Dimensione	240x191x125
Colore	grigio chiaro; RAL 7035
Materiale	Policarbonato
Unità VK più piccola	1
Unità	Pezzo
Peso	103,84 kg
Unità di peso	kg/100 Pz.
Impronta CO (GWP) dalla culla al cancello	5,3485 kg COe / 1 Pezzo

Misure

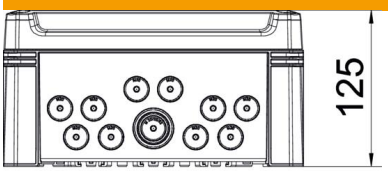

Lunghezza	241 mm
Larghezza	191 mm
Altezza	126 mm

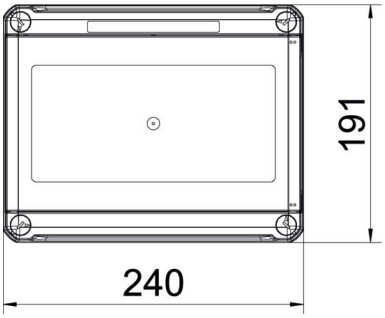

Scheda tecnica

Distributore piccolo con 9 unità modulari, con morsettiera, in policarbonato
Codice articolo: 2008848

Dati tecnici

Possibilità di ampliamento	sì
Numero di file	1
Tipo di coperchio	Coperchi
Versione coperchio centralina	con sezione
Guida DIN	sì
Luogo di montaggio	area esterna protetta
Versione CEM	no
Prova filo incandescente	850 °C
Morsetti	Connessione
Con piastra di montaggio	no
Con lucchetto	no
Tipo di montaggio centraline installazione	Struttura
Tensione nominale di isolamento AC	1000 V
Tensione nominale di isolamento DC	1500 V
Tensione nominale	400 V
Corrente nominale	63 A
Grado di protezione	IP66
Grado di protezione IK-Code	IK08
Coperchio trasparente	sì