Scheda tecnica

Rondella dentata DIN 6798 A4

Codice articolo: 3404381

Conforme a DIN 6798, Forma A.

CE

A4	Acciaio, inox
2B	non trattato, ulteriore trattamento

Dati anagrafici

Codice articolo	3404381
Tipo	SWS M10 A4
Sigla 1	Rondella dentellata
Produttore	OBO
Dimensione	M10
Materiale	Acciaio, inox
Super- ficie	non trattato, ulteriore trattamento
Norma per superfici	
Unità VK più piccola	100
Unità	Pezzo
Peso	0,125 kg
Unità di peso	kg/100 Pz.

Scheda tecnica

Rondella dentata DIN 6798 A4

Codice articolo: 3404381

Misure

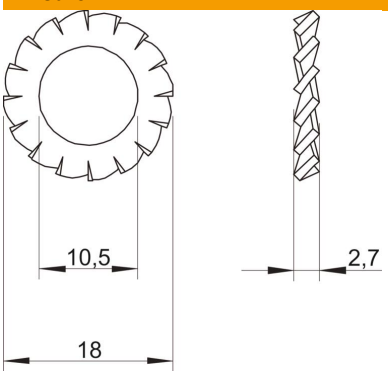

Altezza	2,7 mm
Dimensione d	10,5 mm
Dimensione d max.	18 mm
Dimensione d min.	18 mm
Dimensione h	2,7 mm

Dati tecnici

Filettatura	M10
Diametro interno	10,5 mm
Versione rondella di sicurezza	dentatura esterna aperta