Scheda tecnica

Rondella dentata DIN 6798 A2

Codice articolo: 3404358

Conforme a DIN 6798, Forma A.

CE

A2	Acciaio, inox
2B	non trattato, ulteriore trattamento

Dati anagrafici

Codice articolo	3404358
Tipo	SWS M8 A2
Sigla 1	Rondella dentellata
Produttore	OBO
Dimensione	M8
Materiale	Acciaio, inox
Super- ficie Norma per superfici	non trattato, ulteriore trattamento
Unità VK più piccola	100
Unità	Pezzo
Peso	0,08 kg
Unità di peso	kg/100 Pz.
Impronta CO2 (GWP) dalla culla al cancello	0,0032 kg COe / 1 Pezzo

Misure

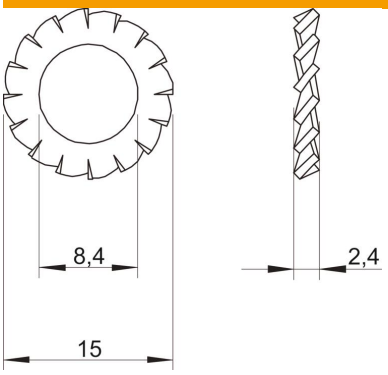

Altezza	2,4 mm
Spessore lamiera	0,09 in
Dimensione D	0,59 in
Dimensione d	0,33 in
Dimensione d	8,4 mm
Dimensione d min.	15 mm
Dimensione h	2,4 mm

Scheda tecnica

Rondella dentata DIN 6798 A2

Codice articolo: 3404358

Dati tecnici

Filettatura	M8
Diametro interno	0,33 mm
Versione rondella di sicurezza	dentatura esterna aperta